SERA GROUP

www.a-sera.com.tr

IN COOPERATION WITH

UAT UNITED AGRO TECHNOLOGIES

RIDDER growing solutions

BKC

UNICERT ISO 9001

UNICERT ISO 14001

UNICERT ISO 45001

LAYİHƏNİN KODU / ƏLAQƏLİ ŞƏXS / İNŞA EDİLƏCƏK ƏRAZİ

TARİX -

ƏLAQƏLİ ŞƏXS	-
İNŞA EDİLƏCƏK ƏRAZİ	-
LAYİHƏNİN KODU	-
TUNEL GENİŞLİYİ	-
TUNEL SAYI	-
CƏMİ TUNEL GENİŞLİYİ	-
DAXİLDƏKİ KOLON ARALIQLARI	-
KƏNARDAKİ KOLONLAR ARALIĞI	-
TUNEL UZUNLUĞU	-
NOV ALTI HÜNDÜRLÜK	-
MAKSİMUM HÜNDÜRLÜK	-
CƏMİ İSTİXANA KOMPLEKSİ SAHƏSİ	-
CƏMİ MƏHSUL YETİŞDİRMƏ SAHƏSİ	-
TEXNİKİ OTAQ SAHƏSİ	-
TEXNİKİ OTAQ TUNEL SAYI	-
TEXNİKİ OTAQ UZUNLUĞU	-
YETİŞDİRİLƏCƏK BİTKİ	-

LAYİHƏNİN KODU / ƏLAQƏLİ ŞƏXS / İNŞA EDİLƏCƏK ƏRAZİ

FABRİKA / ЗАВОД / FACTORY
7 EYLÜL MAH. 5552 SK. NO: 39 TORBALI / İZMİR / TURKEY - TEL: +90 232 315 05 06 - +90 232 990 01 50
DİĞER OFİSLERİMİZ / ПРЕДСТАВИТЕЛЬСТВА / REPRESENTATIVE OFFICES
GÖZTEPE MAH.BAĞDAT CAD.ÇİÇEK APT.NO:173 KAT:2 DAİRE:3 KADIKÖY/İSTANBUL/ TURKEY - TEL: +90 216 565 20 20 - 60 60
125009 УЛ. БОЛЬШАЯ НИКИТСКАЯ, 22/2, ОФИС 45 МОСКВА / РОССИЯ ТЕЛ: +7 915 270 07 00
AZ 1041, HAYDAR ALIYEV AV. 102 CHINAR PLAZA 11TH FLOOR BAKU / AZERBAIJAN - TEL : +99 412 480 28 33 / +99 450 255 86 86
No:83 OPEC ST, 2ND ASIA ST, FOREIGN INVESTMENT INDUSTRIAL PARK TABRIZ /IRAN TEL : +98415900
100015 РЕСПУБЛИКА УЗБЕКИСТАН, Г. ТАШКЕНТ. УЛ. АФРОСИЯБ 14. ТЕЛ: +998 90 122 9209 /+998 99 899 8389
www.a-sera.com.tr / info@a-sera.com.tr

MÜNDƏRİCAT

1	ƏRAZİNİN DÜZƏNLƏNMƏSİ	1
1.1	ANKER ÇUXURLARININ AÇILMASI	3
2	METAL KONSTRUKSİYANIN XÜSUSİYYƏTLƏRİ	3
2.1	METAL KONSTRUKSİYA	4
2.2	BAĞLANTI MATERİALLARI	9
2.3	BİTKİ ASQI SİSTEMİ	9
2.4	ÜST PƏNCƏRƏ HAVALANDIRMA SİSTEMİ (İKİ TƏRƏFLİ)	10
2.4.1	PƏNCƏRƏ HAVALANDIRMA SİSTEMİ	11
3	QAPILAR	12
3.1	PULTLA İDARƏ EDİLƏN QAPI	12
3.2	PVC QİRİŞ QAPISI	12
3.3	ALÜMİNİUM SÜRÜŞMƏ QAPI	13
3.4	DEZİNFEKSİYA OTAĞI	13
3.5	ELEKTRİKLİ HAVA PƏRDƏLƏRİ	14
3.6	YÜKLƏMƏ SAHƏSİNİN QAPILARI	14
4	İSTİXANA KOMPLEKSİ ÖRTÜK SİSTEMLƏRİ	15
4.1	POLİETİLEN ÖRTÜK (NAYLON ÖRTÜK)	15
4.2	POLİETİLEN ÖRTÜ KLİPSLƏRİ (PLASTİK KLİPSLƏR)	17
4.3	POLİKARBONAT ÖRTÜK	17
4.4	HƏŞARƏT TÜLÜ	19
5	PƏRDƏ VƏ MEXANİZMASI (PUSH PULL)	20
5.1	PƏRDƏ MEXANİZMASI	20
5.2	PƏRDƏ	21
6	ELEKTRİK SİSTEMİ	22
7	HAVA DÖVRÜYYƏSI ÜÇÜN VENTILYATORLAR	23
8	YER ÖRTÜYÜ	24
9	BİTKİ YETİŞDİRMƏ SİSTEMİ	24
9.1	KOKOPİTLƏR	24
9.2	TORPAQ BECƏRİLMƏSİ	25
10	DƏMİR BİTKİ YETİŞDİRMƏ YATAQLARI (GUTTER)	26

LAYİHƏNİN KODU / ƏLAQƏLİ ŞƏXS / İNŞA EDİLƏCƏK ƏRAZİ

FABRİKA / ЗАВОД / FACTORY
7 EYLÜL MAH. 5552 SK. NO: 39 TORBALI / İZMİR / TURKEY - TEL: +90 232 315 05 06 - +90 232 990 01 50

DİĞER OFİSLERİMİZ / ПРЕДСТАВИТЕЛЬСТВА / REPRESENTATIVE OFFICES
GÖZTEPE MAH.BAĞDAT CAD.ÇİÇEK APT.NO:173 KAT:2 DAİRE:3 KADIKÖY/İSTANBUL/ TURKEY - TEL: +90 216 565 20 20 - 60 60
125009 УЛ. БОЛЬШАЯ НИКИТСКАЯ, 22/2, ОФИС 45 МОСКВА / РОССИЯ ТЕЛ: +7 915 270 07 00
AZ 1041, HAYDAR ALIYEV AV. 102 CHINAR PLAZA 11TH FLOOR BAKU / AZERBAIJAN - TEL : +99 412 480 28 33 / +99 450 255 86 86
No:83 OPEC ST, 2ND ASIA ST, FOREIGN INVESTMENT INDUSTRIAL PARK TABRIZ /IRAN TEL : +98415900
100015 РЕСПУБЛИКА УЗБЕКИСТАН, Г. ТАШКЕНТ. УЛ. АФРОСИЯБ 14. ТЕЛ: +998 90 122 9209 /+998 99 899 8389
www.a-sera.com.tr / info@a-sera.com.tr

MÜNDƏRİCAT

11	İSİTMƏ SİSTEMİ	27
11.1	TƏBİİ QAZ VƏ DİZELLƏ İŞLƏYƏN QAZAN	27
11.2	KÖMƏR QAZANI	29
11.3	CO2 SİSTEMİ VƏ İSTİ SU ÇƏNİ (BUFFER TANK)	30
12	SUVARMA SİSTEMİ	33
13	DRENAJ GERİ İSTİFADƏ SİSTEMİ (GÜBRƏLİ SU)	35
14	AVTOMATLAŞDIRMA SİSTEMİ VƏ METEO STANSİYA	36
15	SİSLƏMƏ VƏ NƏMLƏNDİRMƏ SİSTEMİ	37
16	UV QATQILI BİTKİ DOLAMA İPLƏRİ	38
17	SU TƏMİZLƏMƏ SİSTEMİ (REVERSE OSMOSİS)	39
18	BETON İŞLƏRİ	40
19	ULTRA İQLİM SİSTEMİ	41
20	PƏTƏKLİ SOYUTMA SİSTEMİ (COOLING PAD)	42
21	FOTOSİNTEZ SİSTEMİ	43
22	MƏHSULA QULLUQ ARABALARI	44
23	DƏRMANLAMA ARABASI	44
24	SOYUQ HAVA AMBARI	45
25	ELEKTROKAR	45
26	YAN HAVALANDIRMA SİSTEMİ (GİLYOTİN)	46
27	ŞİTİL YETİŞDİRMƏ SAHƏSİ	47
28	QİYMƏT TƏKLİFİ	48
29	DAXİL OLMAYAN İŞLƏR	50
30	ZƏMANƏT MƏLUMATLARI	50

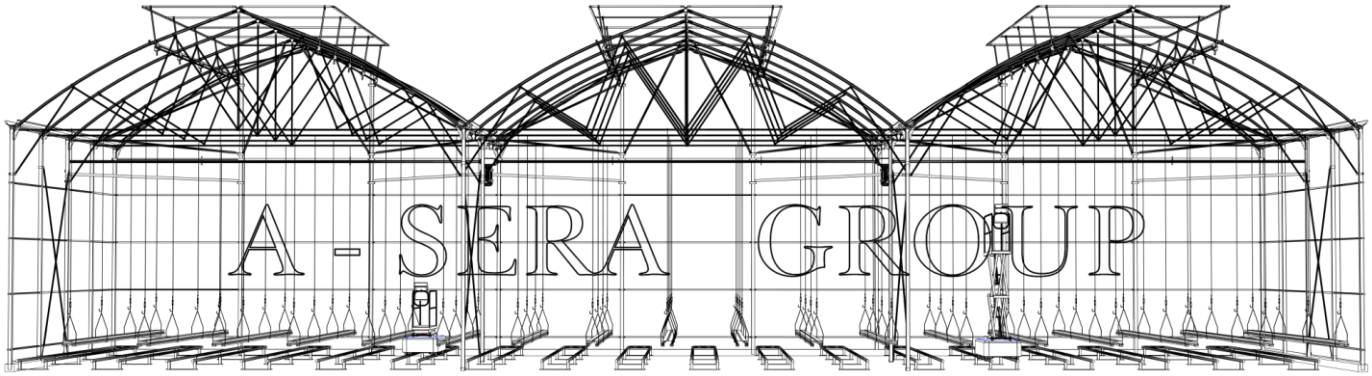

LAYİHƏNİN KODU / ƏLAQƏLİ ŞƏXS / İNŞA EDİLƏCƏK ƏRAZİ

FABRİKA / ЗАВОД / FACTORY
7 EYLÜL MAH. 5552 SK. NO: 39 TORBALI / İZMİR / TURKEY - TEL: +90 232 315 05 06 - +90 232 990 01 50

DİĞER OFİSLERİMİZ / ПРЕДСТАВИТЕЛЬСТВА / REPRESENTATIVE OFFICES
GÖZTEPE MAH.BAĞDAT CAD.ÇİÇEK APT.NO:173 KAT:2 DAİRE:3 KADIKÖY/İSTANBUL/ TURKEY - TEL: +90 216 565 20 20 - 60 60
125009 УЛ. БОЛЬШАЯ НИКИТСКАЯ, 22/2, ОФИС 45 МОСКВА / РОССИЯ ТЕЛ: +7 915 270 07 00
AZ 1041, HAYDAR ALIYEV AV. 102 CHINAR PLAZA 11TH FLOOR BAKU / AZERBAIJAN - TEL : +99 412 480 28 33 / +99 450 255 86 86
No:83 OPEC ST, 2ND ASIA ST, FOREIGN INVESTMENT INDUSTRIAL PARK TABRIZ /IRAN TEL : +98415900
100015 РЕСПУБЛИКА УЗБЕКИСТАН, Г. ТАШКЕНТ. УЛ. АФРОСИЯБ 14. ТЕЛ: +998 90 122 9209 /+998 99 899 8389
www.a-sera.com.tr / info@a-sera.com.tr

1 ƏRAZİNİN DÜZƏNLƏNMƏSİ

İnşa ediləcək İstixana Kompleksinin torpaq sahəsi, İstixananın eni, uzunluğu və dizaynına görə xüsusi ölçü avadanlıqları ilə kodlaşdırılır.

FABRİKA / ЗАВОД / FACTORY
7 EYLÜL MAH. 5552 SK. NO: 39 TORBALI / İZMİR / TURKEY - TEL: +90 232 315 05 06 - +90 232 990 01 50
DİĞER OFİSLERİMİZ / ПРЕДСТАВИТЕЛЬСТВА / REPRESENTATIVE OFFICES
GÖZTEPE MAH.BAĞDAT CAD.ÇİÇEK APT.NO:173 KAT:2 DAİRE:3 KADIKÖY/İSTANBUL/ TURKEY - TEL: +90 216 565 20 20 - 60 60
125009 УЛ. БОЛЬШАЯ НИКИТСКАЯ, 22/2, ОФИС 45 МОСКВА / РОССИЯ ТЕЛ: +7 915 270 07 00
AZ 1041, HAYDAR ALIYEV AV. 102 CHINAR PLAZA 11TH FLOOR BAKU / AZERBAIJAN - TEL : +99 412 480 28 33 / +99 450 255 86 86
No:83 OPEC ST, 2ND ASIA ST, FOREIGN INVESTMENT INDUSTRIAL PARK TABRIZ /IRAN TEL : +98415900
100015 РЕСПУБЛИКА УЗБЕКИСТАН, Г. ТАШКЕНТ. УЛ. АФРОСИЯБ 14. ТЕЛ: +998 90 122 9209 /+998 99 899 8389
www.a-sera.com.tr / info@a-sera.com.tr

ƏYİM NÜMUNƏSİ

"-0.8 % ƏYİM - ORTA NÖQTƏ

"-0.8 % ƏYİM - ORTA NÖQTƏ

Drenaj sisteminin düzgün işləməsi üçün ərazidə doğru əyim yaratmaq zəruridir.

LAYİHƏNİN KODU / ƏLAQƏLİ ŞƏXS / İNŞA EDİLƏCƏK ƏRAZİ

FABRİKA / ЗАВОД / FACTORY
7 EYLÜL MAH. 5552 SK. NO: 39 TORBALI / İZMİR / TURKEY - TEL: +90 232 315 05 06 - +90 232 990 01 50

DİĞER OFİSLERİMİZ / ПРЕДСТАВИТЕЛЬСТВА / REPRESENTATIVE OFFICES
GÖZTEPE MAH.BAĞDAT CAD.ÇİÇEK APT.NO:173 KAT:2 DAİRE:3 KADIKÖY/İSTANBUL/ TURKEY - TEL: +90 216 565 20 20 - 60 60
125009 УЛ. БОЛЬШАЯ НИКИТСКАЯ, 22/2, ОФИС 45 МОСКВА / РОССИЯ ТЕЛ: +7 915 270 07 00
AZ 1041, HAYDAR ALIYEV AV. 102 CHINAR PLAZA 11TH FLOOR BAKU / AZERBAIJAN - TEL : +99 412 480 28 33 / +99 450 255 86 86
No:83 OPEC ST, 2ND ASIA ST, FOREIGN INVESTMENT INDUSTRIAL PARK TABRIZ /IRAN TEL : +98415900
100015 РЕСПУБЛИКА УЗБЕКИСТАН, Г. ТАШКЕНТ. УЛ. АФРОСИЯБ 14. ТЕЛ: +998 90 122 9209 /+998 99 899 8389
www.a-sera.com.tr / info@a-sera.com.tr

1.1 ANKER ÇUXURLARININ AÇILMASI

Təklifdə əsas anker elementləri daxil olmaqla sütun bağlantıları üçün hazırlanmış, onlara 70X70X3 mm profilləri 1.2m hündürlükdə xüsusi metal elementlər vasitəsi ilə tərəfimizdən quraşdıraraq anker çuxurları hazırlanaraq təməl plan ilə birgə təhvil ediləcəkdir.

Çuxurlar 120 sm dərinliyində və 50 sm diametrində olmalıdır. Anker çuxurları üçün beton M300 uyğun olmalıdır.

2 METAL KONSTRUKSİYANIN XÜSUSİYYƏTLƏRİ

Tunelin eni	9,6 m
Sütunlar arasındakı məsafə	5 m
Havalandırma növü	Kəpənək (iki tərəfli)
Novu altı hündürlük	5 m
Maksimum hündürlük	7,5 m
Ankerler və kolonların qalvaniz qalınlığı - 500-600 gr/m²	470 mikron
Digər metal profil və bağlantıların qalvaniz qalınlığı - 275 gr/m²	275 mikron

Istixanaların quraşdırılması üçün istifadə olunan bütün metal konstruksiya 275 gr/m² galvanizli olmalıdır. Montaj zamanı, qaynaq qətiyyən tətbiq edilmir.

2.1 METAL KONSTRUKSİYA

Oval üst ferma borusu - Oval profil	60 x 50 x 1,5 mm
İç Ferma boruları	Ø 32 x 1,5 mm
Ferma alt borusu -	Ø 32 x 2 mm
Orta kolonlar - Qutu profil	80 x 80 x 2 mm
Yan kolonlar - Qutu profil	80 x 80 x 2 mm
Alın orta kolonlar - Qutu profil	80 x 140 x 3 mm
Rüzgar dəstək profilləri - Qutu profil	50 x 50 x 3 mm

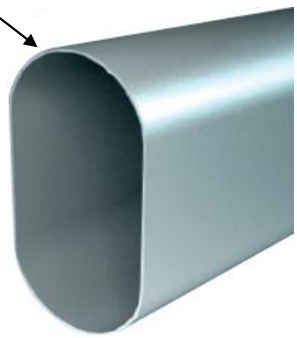

FABRİKA / ЗАВОД / FACTORY
7 EYLÜL MAH. 5552 SK. NO: 39 TORBALI / İZMİR / TURKEY - TEL: +90 232 315 05 06 - +90 232 990 01 50
DİĞER OFİSLERİMİZ / ПРЕДСТАВИТЕЛЬСТВА / REPRESENTATIVE OFFICES
GÖZTEPE MAH.BAĞDAT CAD.ÇİÇEK APT.NO:173 KAT:2 DAİRE:3 KADIKÖY/İSTANBUL/ TURKEY - TEL: +90 216 565 20 20 - 60 60
125009 УЛ. БОЛЬШАЯ НИКИТСКАЯ, 22/2, ОФИС 45 МОСКВА / РОССИЯ ТЕЛ: +7 915 270 07 00
AZ 1041, HAYDAR ALIYEV AV. 102 CHINAR PLAZA 11TH FLOOR BAKU / AZERBAIJAN - TEL : +99 412 480 28 33 / +99 450 255 86 86
No:83 OPEC ST, 2ND ASIA ST, FOREIGN INVESTMENT INDUSTRIAL PARK TABRIZ /IRAN TEL : +98415900
100015 РЕСПУБЛИКА УЗБЕКИСТАН, Г. ТАШКЕНТ. УЛ. АФРОСИЯБ 14. ТЕЛ: +998 90 122 9209 /+998 99 899 8389
www.a-sera.com.tr / info@a-sera.com.tr

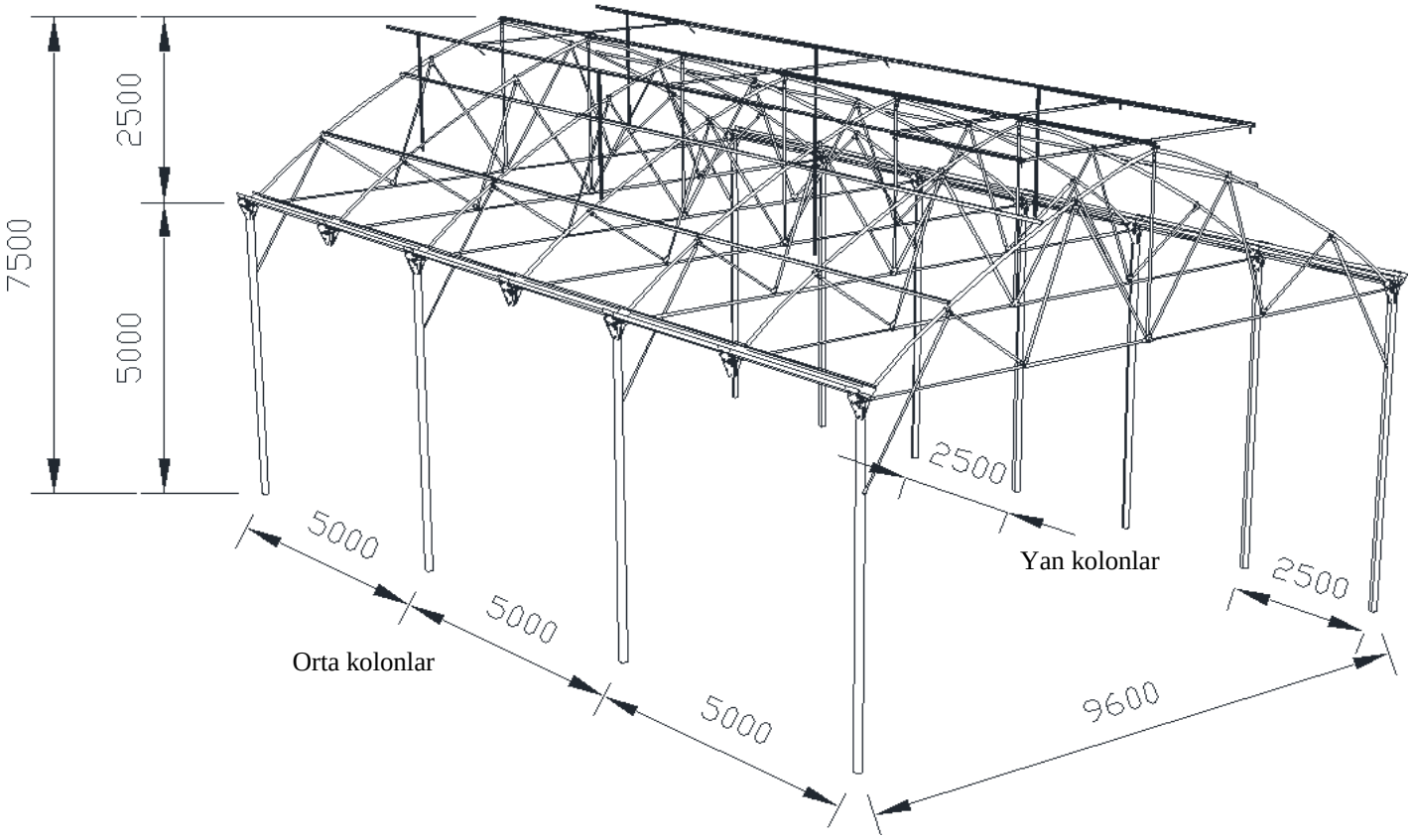

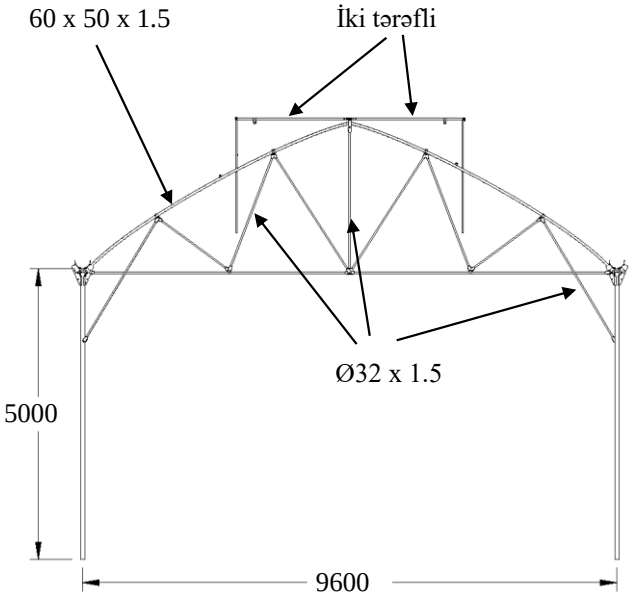

LAYİHƏNİN KODU / ƏLAQƏLİ ŞƏXS / İNŞA EDİLƏCƏK ƏRAZİ

FABRİKA / ЗАВОД / FACTORY
7 EYLÜL MAH. 5552 SK. NO: 39 TORBALI / İZMİR / TURKEY - TEL: +90 232 315 05 06 - +90 232 990 01 50
DİĞER OFİSLERİMİZ / ПРЕДСТАВИТЕЛЬСТВА / REPRESENTATIVE OFFICES
GÖZTEPE MAH.BAĞDAT CAD.ÇİÇEK APT.NO:173 KAT:2 DAİRE:3 KADIKÖY/İSTANBUL/ TURKEY - TEL: +90 216 565 20 20 - 60 60
125009 УЛ. БОЛЬШАЯ НИКИТСКАЯ, 22/2, ОФИС 45 МОСКВА / РОССИЯ ТЕЛ: +7 915 270 07 00
AZ 1041, HAYDAR ALIYEV AV. 102 CHINAR PLAZA 11TH FLOOR BAKU / AZERBAIJAN - TEL : +99 412 480 28 33 / +99 450 255 86 86
No:83 OPEC ST, 2ND ASIA ST, FOREIGN INVESTMENT INDUSTRIAL PARK TABRIZ /IRAN TEL : +98415900
100015 РЕСПУБЛИКА УЗБЕКИСТАН, Г. ТАШКЕНТ. УЛ. АФРОСИЯБ 14. ТЕЛ: +998 90 122 9209 /+998 99 899 8389
www.a-sera.com.tr / info@a-sera.com.tr

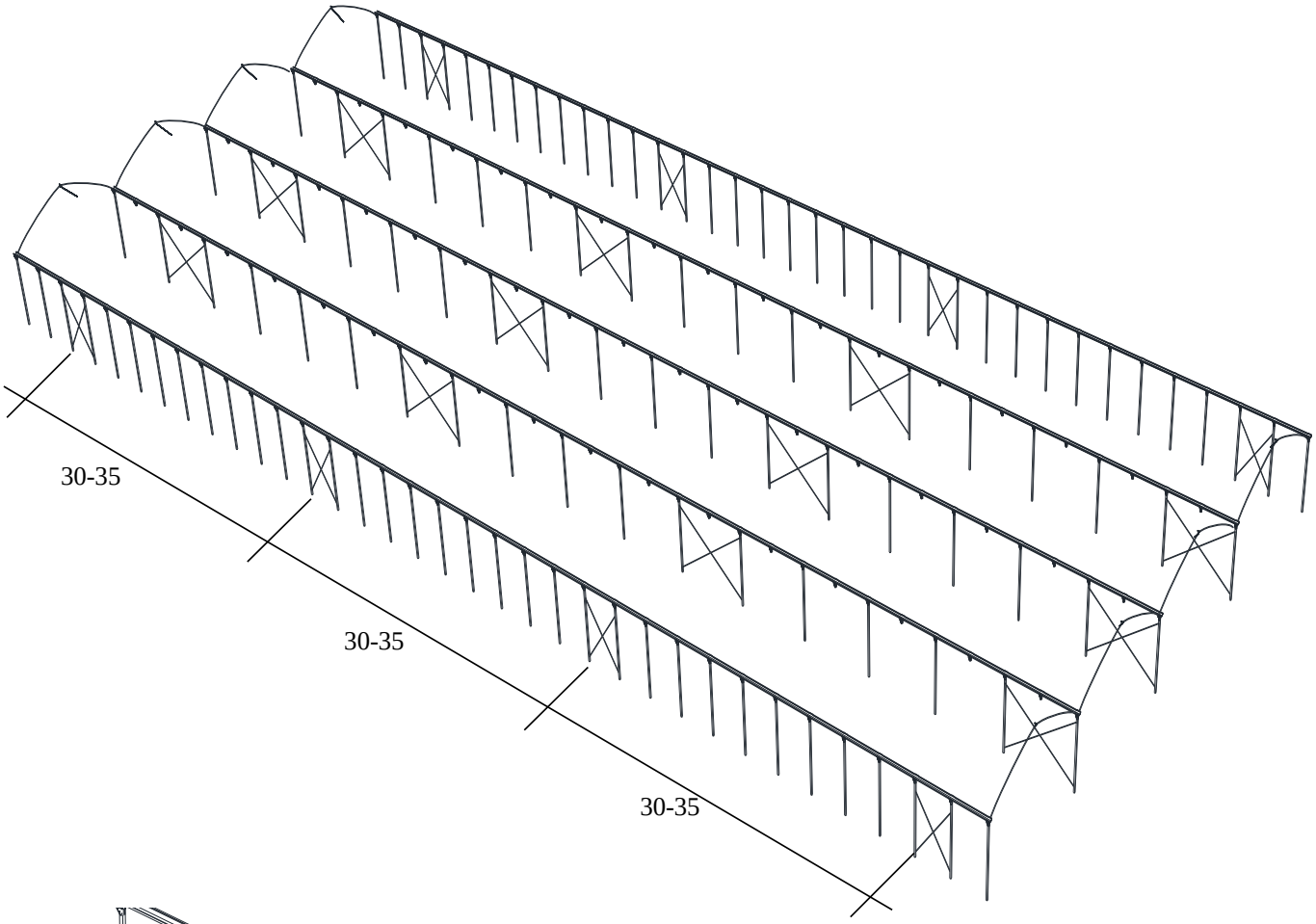

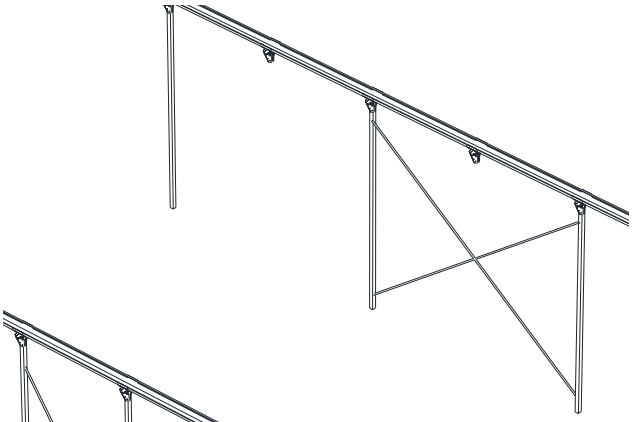

Rüzgar çapraz boruları, isixana içindəki 5 m ara kolonlarda 30-35 m məsafə ilə quraşdırılır

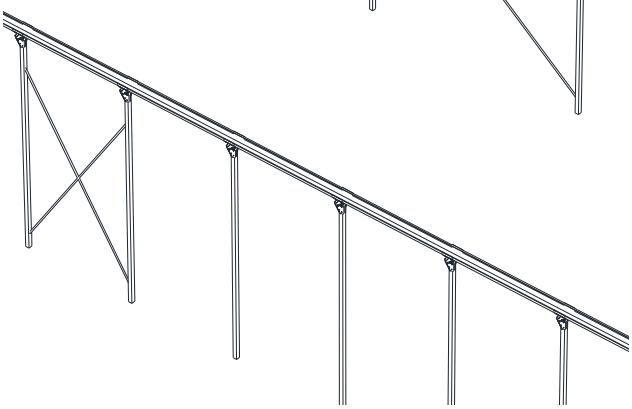

Küləyə qarşı dayanıqlığı artımaq məqsədi ilə istixana uzunluğu yönündə 30-35 m məsafə ilə 32 x 1,5 çapraz borular istifadə olunur.

LAYİHƏNİN KODU / ƏLAQƏLİ ŞƏXS / İNŞA EDİLƏCƏK ƏRAZİ

FABRİKA / ЗАВОД / FACTORY
7 EYLÜL MAH. 5552 SK. NO: 39 TORBALI / İZMİR / TURKEY - TEL: +90 232 315 05 06 - +90 232 990 01 50
DİĞER OFİSLERİMİZ / ПРЕДСТАВИТЕЛЬСТВА / REPRESENTATIVE OFFICES
GÖZTEPE MAH.BAĞDAT CAD.ÇİÇEK APT.NO:173 KAT:2 DAİRE:3 KADIKÖY/İSTANBUL/ TURKEY - TEL: +90 216 565 20 20 - 60 60
125009 УЛ. БОЛЬШАЯ НИКИТСКАЯ, 22/2, ОФИС 45 МОСКВА / РОССИЯ ТЕЛ: +7 915 270 07 00
AZ 1041, HAYDAR ALIYEV AV. 102 CHINAR PLAZA 11TH FLOOR BAKU / AZERBAIJAN - TEL : +99 412 480 28 33 / +99 450 255 86 86
No:83 OPEC ST, 2ND ASIA ST, FOREIGN INVESTMENT INDUSTRIAL PARK TABRIZ /IRAN TEL : +98415900
100015 РЕСПУБЛИКА УЗБЕКИСТАН, Г. ТАШКЕНТ. УЛ. АФРОСИЯБ 14. ТЕЛ: +998 90 122 9209 /+998 99 899 8389
www.a-sera.com.tr / info@a-sera.com.tr

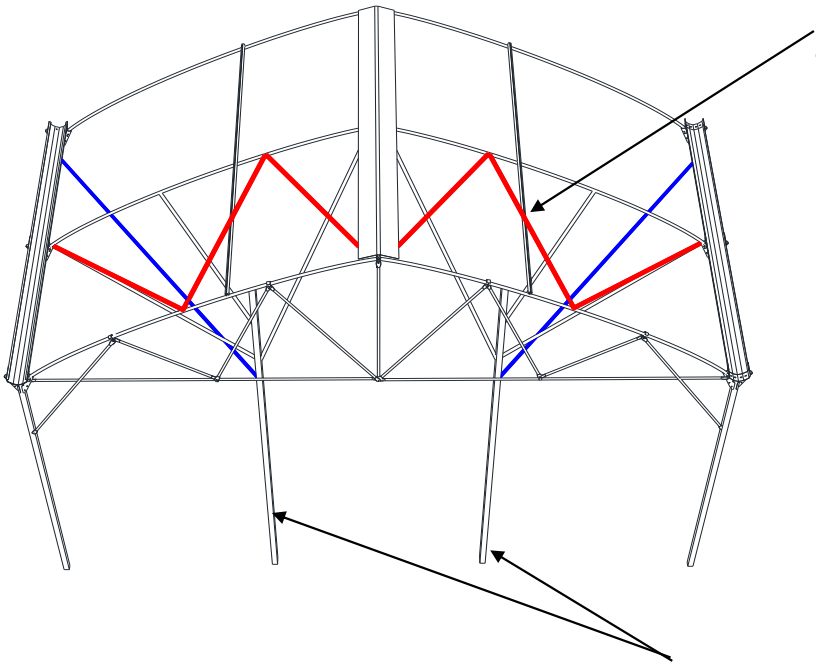

32’- lik ÇAPRAZ BAĞLANTILAR

Hər tunelin başında, sonunda və tunel boyunca 30 m 1 sıra 6- lı çapraz borular şəklində (qırmızı) göstərildiyi kimi quraşdırılır.İstixanada metal konstruksiyanın bütünlüyünü qoruyur.

İstixana tikintisi şimal-cənub istiqamətində olduğu üçün bu tərəfdən gələn küləyin gücü yüksək olur. Bu səbəblə başlarda istifadə olunan kolonlar 80 x 140 x 3 mm galvaniz qatlı profil olaraq istehsal edilir.

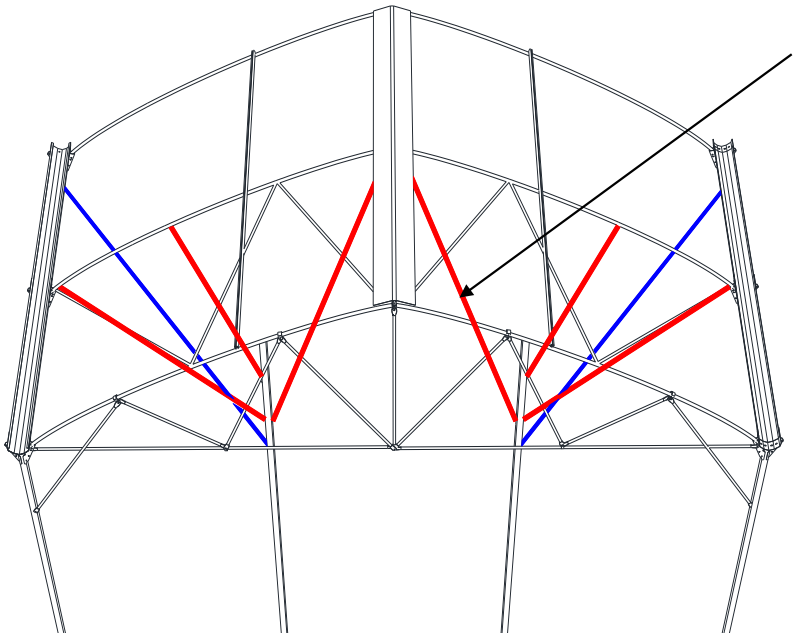

ÖN RÜZGAR BAĞLANTILARI

Hər tünelin başında və sonunda 6 ədəd 48x2 çapraz borular (qırmızı) göstərildiyi kimi quraşdırılır. İstixananın küləyə qarşı dayanıqlığını xeyli artırır.

FABRİKA / ЗАВОД / FACTORY
7 EYLÜL MAH. 5552 SK. NO: 39 TORBALI / İZMİR / TURKEY - TEL: +90 232 315 05 06 - +90 232 990 01 50

DİĞER OFİSLERİMİZ / ПРЕДСТАВИТЕЛЬСТВА / REPRESENTATIVE OFFICES
GÖZTEPE MAH.BAĞDAT CAD.ÇİÇEK APT.NO:173 KAT:2 DAİRE:3 KADIKÖY/İSTANBUL/ TURKEY - TEL: +90 216 565 20 20 - 60 60
125009 УЛ. БОЛЬШАЯ НИКИТСКАЯ, 22/2, ОФИС 45 МОСКВА / РОССИЯ ТЕЛ: +7 915 270 07 00
AZ 1041, HAYDAR ALIYEV AV. 102 CHINAR PLAZA 11TH FLOOR BAKU / AZERBAIJAN - TEL : +99 412 480 28 33 / +99 450 255 86 86
No:83 OPEC ST, 2ND ASIA ST, FOREIGN INVESTMENT INDUSTRIAL PARK TABRIZ /IRAN TEL : +98415900
100015 РЕСПУБЛИКА УЗБЕКИСТАН, Г. ТАШКЕНТ. УЛ. АФРОСИЯБ 14. ТЕЛ: +998 90 122 9209 /+998 99 899 8389
www.a-sera.com.tr / info@a-sera.com.tr

DAMIN XÜSUSİYYƏTLƏRİ (FERMA TİP)

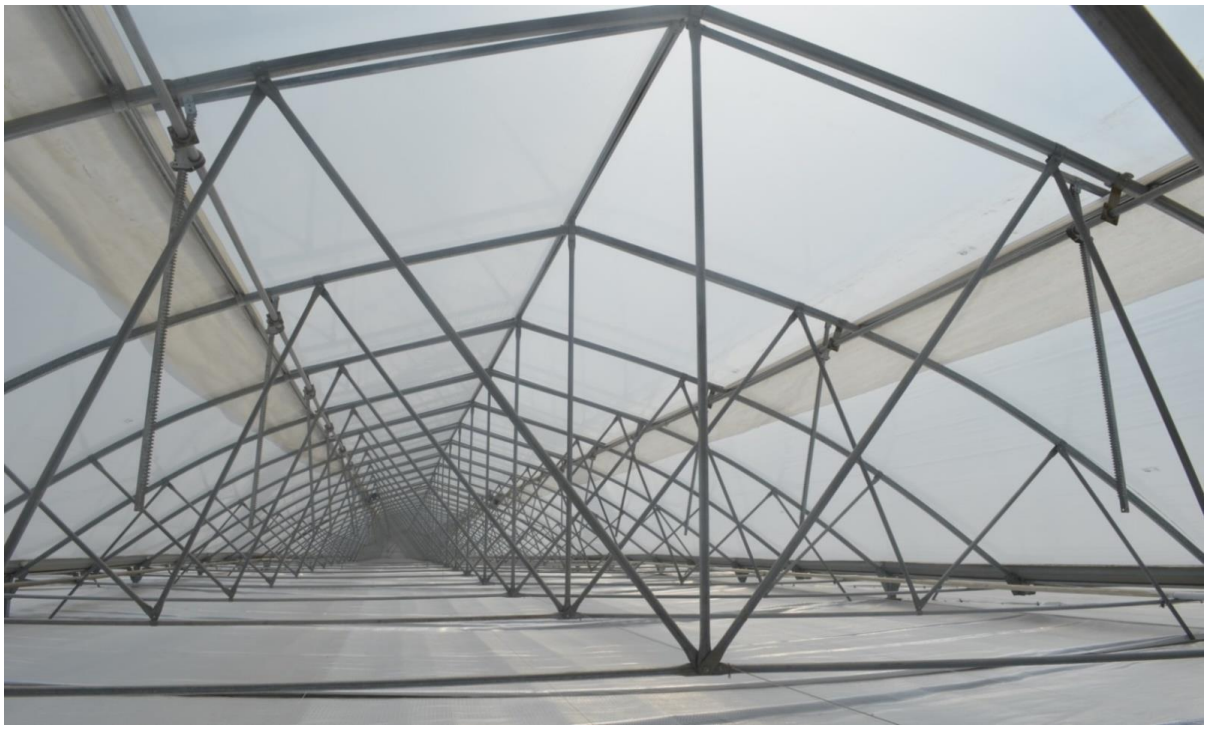

Quraşdırdığımız istixanalarda boş ferma sistemi istifadə edilmir. Bizim standartlara uyğun olaraq, fermalar 2,5 metrəlik aralıqlarla quraşdırılıb, 9 lu və 5 li çapraz keçidləri ilə bağlantılar gücləndirilir. Buna görə istixanalarımız 110-120 km/saat küləyin sürətinə və 25 kq / m2-lik bitki yükünə dayanıqlıdır.

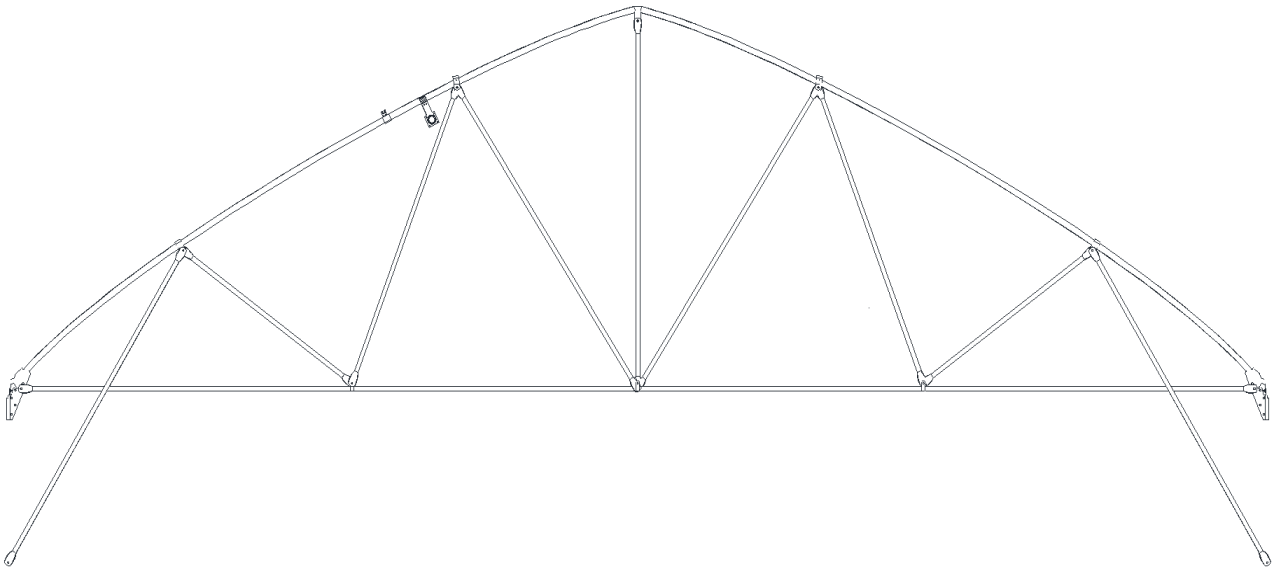

Bu layihədə ferma içi hörgü boruları 32 x 1,5 mm olaraq montaj edilməsi nəzərdə tutulub.

FABRİKA / ЗАВОД / FACTORY
7 EYLÜL MAH. 5552 SK. NO: 39 TORBALI / İZMİR / TURKEY - TEL: +90 232 315 05 06 - +90 232 990 01 50

DİĞER OFİSLERİMİZ / ПРЕДСТАВИТЕЛЬСТВА / REPRESENTATIVE OFFICES
GÖZTEPE MAH.BAĞDAT CAD.ÇİÇEK APT.NO:173 KAT:2 DAİRE:3 KADIKÖY/İSTANBUL/ TURKEY - TEL: +90 216 565 20 20 - 60 60
125009 УЛ. БОЛЬШАЯ НИКИТСКАЯ, 22/2, ОФИС 45 МОСКВА / РОССИЯ ТЕЛ: +7 915 270 07 00
AZ 1041, HAYDAR ALIYEV AV. 102 CHINAR PLAZA 11TH FLOOR BAKU / AZERBAIJAN - TEL : +99 412 480 28 33 / +99 450 255 86 86
No:83 OPEC ST, 2ND ASIA ST, FOREIGN INVESTMENT INDUSTRIAL PARK TABRIZ /IRAN TEL : +98415900
100015 РЕСПУБЛИКА УЗБЕКИСТАН, Г. ТАШКЕНТ. УЛ. АФРОСИЯБ 14. ТЕЛ: +998 90 122 9209 /+998 99 899 8389
www.a-sera.com.tr / info@a-sera.com.tr

NOVLAR

Galvanizli sacdan istehsal olunur, açılımı 50 sm dir

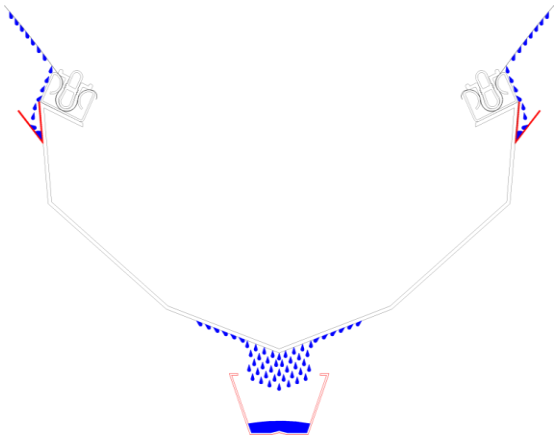

Kondensat istixanada nəmlənmə səbəbi ilə yığılır, novun yanında və altında olan kondensasiya xəndəkləri ilə, əyimə görə, istixana kənarına süzülür.

Yuxarıda sözü keçən bütün metal konstruksiya 275 gr/m² galvanizli təbəqə ilə istehsal edilir.

2.2 BAĞLANTI MATERİALLARI

İstifadə olunan bütün bağlantı boltlar 8.8 xüsusiyyətindədir.

FABRİKA / ЗАВОД / FACTORY
7 EYLÜL MAH. 5552 SK. NO: 39 TORBALI / İZMİR / TURKEY - TEL: +90 232 315 05 06 - +90 232 990 01 50
DİĞER OFİSLERİMİZ / ПРЕДСТАВИТЕЛЬСТВА / REPRESENTATIVE OFFICES
GÖZTEPE MAH.BAĞDAT CAD.ÇİÇEK APT.NO:173 KAT:2 DAİRE:3 KADIKÖY/İSTANBUL/ TURKEY - TEL: +90 216 565 20 20 - 60 60
125009 УЛ. БОЛЬШАЯ НИКИТСКАЯ, 22/2, ОФИС 45 МОСКВА / РОССИЯ ТЕЛ: +7 915 270 07 00
AZ 1041, HAYDAR ALIYEV AV. 102 CHINAR PLAZA 11TH FLOOR BAKU / AZERBAIJAN - TEL : +99 412 480 28 33 / +99 450 255 86 86
No:83 OPEC ST, 2ND ASIA ST, FOREIGN INVESTMENT INDUSTRIAL PARK TABRIZ /IRAN TEL : +98415900
100015 РЕСПУБЛИКА УЗБЕКИСТАН, Г. ТАШКЕНТ. УЛ. АФРОСИЯБ 14. ТЕЛ: +998 90 122 9209 /+998 99 899 8389
www.a-sera.com.tr / info@a-sera.com.tr

2.3 BİTKİ ASQI SİSTEMİ

ø 14 mm polad armaturlardan istehsal edilir və hər 9.60 m lik tuneldə 6 ədəd, yerdən 4.50 m hündürlükdə , sütunlara bağlanmış vəziyyətdə quraşdırılır.

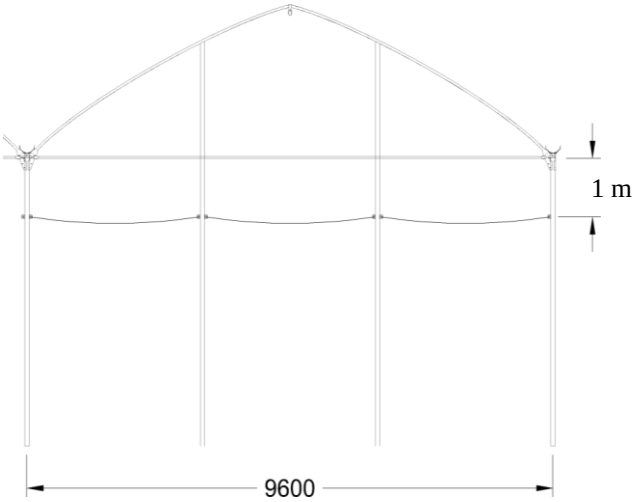

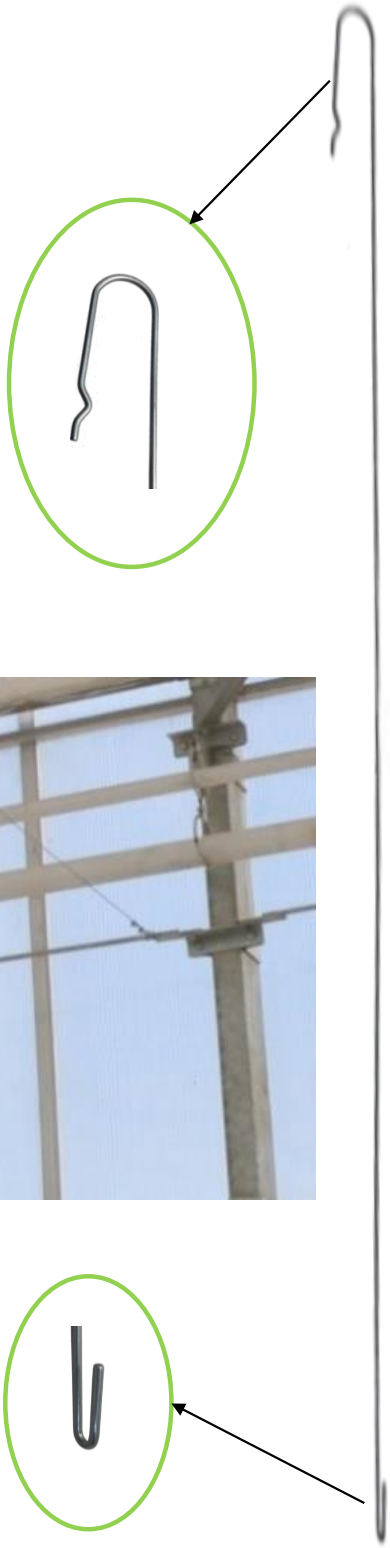

FABRİKA / ЗАВОД / FACTORY
7 EYLÜL MAH. 5552 SK. NO: 39 TORBALI / İZMİR / TURKEY - TEL: +90 232 315 05 06 - +90 232 990 01 50
DİĞER OFİSLERİMİZ / ПРЕДСТАВИТЕЛЬСТВА / REPRESENTATIVE OFFICES
GÖZTEPE MAH.BAĞDAT CAD.ÇİÇEK APT.NO:173 KAT:2 DAİRE:3 KADIKÖY/İSTANBUL/ TURKEY - TEL: +90 216 565 20 20 - 60 60
125009 УЛ. БОЛЬШАЯ НИКИТСКАЯ, 22/2, ОФИС 45 МОСКВА / РОССИЯ ТЕЛ: +7 915 270 07 00
AZ 1041, HAYDAR ALIYEV AV. 102 CHINAR PLAZA 11TH FLOOR BAKU / AZERBAIJAN - TEL : +99 412 480 28 33 / +99 450 255 86 86
No:83 OPEC ST, 2ND ASIA ST, FOREIGN INVESTMENT INDUSTRIAL PARK TABRIZ /IRAN TEL : +98415900
100015 РЕСПУБЛИКА УЗБЕКИСТАН, Г. ТАШКЕНТ. УЛ. АФРОСИЯБ 14. ТЕЛ: +998 90 122 9209 /+998 99 899 8389
www.a-sera.com.tr / info@a-sera.com.tr

2.4 ÜST PƏNCƏRƏ HAVALANDIRMA SİSTEMİ (İKİ TƏRƏFLİ)

Üst havalandırma sistemi rack & pinion sistemi ilə işləyir.

Üst pəncərə sistemi, xüsusi istehsal olunan yataqlara keçən 34x2.5 mm borular və boruların açılıb bağlanmasını işlədən motorlar vasitəsi ilə hayata keçirilir.

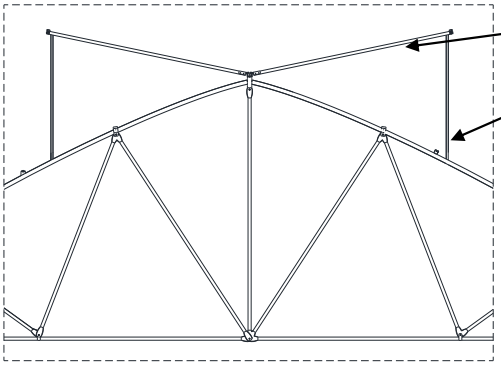

2 m profil

1,5 m açılımı

Limit qırmancları (switch) mühərriklərin üzərində mövcuddur. İstifadə olunacaq dişlilər 150 sm uzunluğundadır, hər 2,5 m də 1 ədəd dişli və kaset montaj edilir.

FABRİKA / ЗАВОД / FACTORY
7 EYLÜL MAH. 5552 SK. NO: 39 TORBALI / İZMİR / TURKEY - TEL: +90 232 315 05 06 - +90 232 990 01 50

DİĞER OFİSLERİMİZ / ПРЕДСТАВИТЕЛЬСТВА / REPRESENTATIVE OFFICES
GÖZTEPE MAH.BAĞDAT CAD.ÇİÇEK APT.NO:173 KAT:2 DAİRE:3 KADIKÖY/İSTANBUL/ TURKEY - TEL: +90 216 565 20 20 - 60 60
125009 УЛ. БОЛЬШАЯ НИКИТСКАЯ, 22/2, ОФИС 45 МОСКВА / РОССИЯ ТЕЛ: +7 915 270 07 00
AZ 1041, HAYDAR ALIYEV AV. 102 CHINAR PLAZA 11TH FLOOR BAKU / AZERBAIJAN - TEL : +99 412 480 28 33 / +99 450 255 86 86
No:83 OPEC ST, 2ND ASIA ST, FOREIGN INVESTMENT INDUSTRIAL PARK TABRIZ /IRAN TEL : +98415900
100015 РЕСПУБЛИКА УЗБЕКИСТАН, Г. ТАШКЕНТ. УЛ. АФРОСИЯБ 14. ТЕЛ: +998 90 122 9209 /+998 99 899 8389
www.a-sera.com.tr / info@a-sera.com.tr

2.4.1 PƏNCƏRƏ HAVALANDIRMA SİSTEMİ

Hər tuneldə havalandırma sistemini açıb və bağlamaq üçün, sistemin hər qanadına bir ədəd, istixana uzunluğu 120 m keçərsə 2 ədəd mühərrik montaj edilir.

KASET

DİŞLİ

Açılır sistemdəki ox (shaft) boruları, xüsusi yataqları istifadə etdiyimiz üçün daha uzun ömürlü olur.

FABRİKA / ЗАВОД / FACTORY
7 EYLÜL MAH. 5552 SK. NO: 39 TORBALI / İZMİR / TURKEY - TEL: +90 232 315 05 06 - +90 232 990 01 50

DİĞER OFİSLERİMİZ / ПРЕДСТАВИТЕЛЬСТВА / REPRESENTATIVE OFFICES
GÖZTEPE MAH.BAĞDAT CAD.ÇİÇEK APT.NO:173 KAT:2 DAİRE:3 KADIKÖY/İSTANBUL/ TURKEY - TEL: +90 216 565 20 20 - 60 60
125009 УЛ. БОЛЬШАЯ НИКИТСКАЯ, 22/2, ОФИС 45 МОСКВА / РОССИЯ ТЕЛ: +7 915 270 07 00
AZ 1041, HAYDAR ALIYEV AV. 102 CHINAR PLAZA 11TH FLOOR BAKU / AZERBAIJAN - TEL : +99 412 480 28 33 / +99 450 255 86 86
No:83 OPEC ST, 2ND ASIA ST, FOREIGN INVESTMENT INDUSTRIAL PARK TABRIZ /IRAN TEL : +98415900
100015 РЕСПУБЛИКА УЗБЕКИСТАН, Г. ТАШКЕНТ. УЛ. АФРОСИЯБ 14. ТЕЛ: +998 90 122 9209 /+998 99 899 8389
www.a-sera.com.tr / info@a-sera.com.tr

3 QAPILAR

3.1 PULTLA İDARƏ EDİLƏN QAPI

Beton yolların sonunda istifadə olunan qapılar 2,7 X 3,2 m ölçülərindədir.

3.2 PVC QİRİŞ QAPISI

İstixananın texniki otağına əsas giriş qapısı 0,90 X 2 m ölçüsündə PVC qapı quraşdırılacaqdır.

Qapılar tamami ilə relslər, anker detalları və kilitlərlə təchiz edilir.

FABRİKA / ЗАВОД / FACTORY
7 EYLÜL MAH. 5552 SK. NO: 39 TORBALI / İZMİR / TURKEY - TEL: +90 232 315 05 06 - +90 232 990 01 50
DİĞER OFİSLERİMİZ / ПРЕДСТАВИТЕЛЬСТВА / REPRESENTATIVE OFFICES
GÖZTEPE MAH.BAĞDAT CAD.ÇİÇEK APT.NO:173 KAT:2 DAİRE:3 KADIKÖY/İSTANBUL/ TURKEY - TEL: +90 216 565 20 20 - 60 60
125009 УЛ. БОЛЬШАЯ НИКИТСКАЯ, 22/2, ОФИС 45 МОСКВА / РОССИЯ ТЕЛ: +7 915 270 07 00
AZ 1041, HAYDAR ALIYEV AV. 102 CHINAR PLAZA 11TH FLOOR BAKU / AZERBAIJAN - TEL : +99 412 480 28 33 / +99 450 255 86 86
No:83 OPEC ST, 2ND ASIA ST, FOREIGN INVESTMENT INDUSTRIAL PARK TABRIZ /IRAN TEL : +98415900
100015 РЕСПУБЛИКА УЗБЕКИСТАН, Г. ТАШКЕНТ. УЛ. АФРОСИЯБ 14. ТЕЛ: +998 90 122 9209 /+998 99 899 8389
www.a-sera.com.tr / info@a-sera.com.tr

3.3 ALÜMİNİUM SÜRÜŞMƏ QAPI

3.4 DEZİNFEKSİYA OTAĞI

Dezinfeksiya otaqları əkin/istehsal sahələrinə giriş və çıxışlarda yerləşən iki qapılı bölmələrdir.
Ölçüsü 5 X 2.5 m genişliyindədir. Qapılardan biri (əkin sahəsində olan) sensorlu olaraq, təmas etmədən keçidi təmin edir, digəri isə iki qanadlı aliminium qapıdır.

İstixana məhsul yetişdirmə sahəsinin içinə, kənar şəxslərin daxil olmasının qarşısını almaq məqsədi ilə, dezinfeksiya otağının içində İD kart keçiş sistemi quraşdırılır.

FABRİKA / ЗАВОД / FACTORY
7 EYLÜL MAH. 5552 SK. NO: 39 TORBALI / İZMİR / TURKEY - TEL: +90 232 315 05 06 - +90 232 990 01 50
DİĞER OFİSLERİMİZ / ПРЕДСТАВИТЕЛЬСТВА / REPRESENTATIVE OFFICES
GÖZTEPE MAH.BAĞDAT CAD.ÇİÇEK APT.NO:173 KAT:2 DAİRE:3 KADIKÖY/İSTANBUL/ TURKEY - TEL: +90 216 565 20 20 - 60 60
125009 УЛ. БОЛЬШАЯ НИКИТСКАЯ, 22/2, ОФИС 45 МОСКВА / РОССИЯ ТЕЛ: +7 915 270 07 00
AZ 1041, HAYDAR ALIYEV AV. 102 CHINAR PLAZA 11TH FLOOR BAKU / AZERBAIJAN - TEL : +99 412 480 28 33 / +99 450 255 86 86
No:83 OPEC ST, 2ND ASIA ST, FOREIGN INVESTMENT INDUSTRIAL PARK TABRIZ /IRAN TEL : +98415900
100015 РЕСПУБЛИКА УЗБЕКИСТАН, Г. ТАШКЕНТ. УЛ. АФРОСИЯБ 14. ТЕЛ: +998 90 122 9209 /+998 99 899 8389
www.a-sera.com.tr / info@a-sera.com.tr

3.5 ELEKTRİKLİ HAVA PƏRDƏLƏRI

Hava pərdələri texniki otaqdan istehsal sahəsinin keçidlərində, qapıdan keçən insanların üzərində gələ biləcək görünməyən həşaratların qarşısını almaq üçün əlavə təhlükəsizlik təmin edir. Hava pərdəsi istixanaların dezinfeksiya otaqlarının girişlərindəki sensorlu qapıların üzərində yerləşdirilir.

3.6 YÜKLƏMƏ SAHƏSİNİN QAPILARI

Yetişdirilmiş məhsulların yüklənməsi üçün 2 çeşid yükləmə qapıları mövcuddur,

Texniki otağın içində yükləmə üçün

Texniki otağa girmədən yükləmə üçün

FABRİKA / ЗАВОД / FACTORY
7 EYLÜL MAH. 5552 SK. NO: 39 TORBALI / İZMİR / TURKEY - TEL: +90 232 315 05 06 - +90 232 990 01 50

DİĞER OFİSLERİMİZ / ПРЕДСТАВИТЕЛЬСТВА / REPRESENTATIVE OFFICES
GÖZTEPE MAH.BAĞDAT CAD.ÇİÇEK APT.NO:173 KAT:2 DAİRE:3 KADIKÖY/İSTANBUL/ TURKEY - TEL: +90 216 565 20 20 - 60 60
125009 УЛ. БОЛЬШАЯ НИКИТСКАЯ, 22/2, ОФИС 45 МОСКВА / РОССИЯ ТЕЛ: +7 915 270 07 00
AZ 1041, HAYDAR ALIYEV AV. 102 CHINAR PLAZA 11TH FLOOR BAKU / AZERBAIJAN - TEL : +99 412 480 28 33 / +99 450 255 86 86
No:83 OPEC ST, 2ND ASIA ST, FOREIGN INVESTMENT INDUSTRIAL PARK TABRIZ /IRAN TEL : +98415900
100015 РЕСПУБЛИКА УЗБЕКИСТАН, Г. ТАШКЕНТ. УЛ. АФРОСИЯБ 14. ТЕЛ: +998 90 122 9209 /+998 99 899 8389
www.a-sera.com.tr / info@a-sera.com.tr

4 İSTİXANA KOMPLEKSİ ÖRTÜK SİSTEMLƏRİ

4.1 POLİETİLEN ÖRTÜK (NAYLON ÖRTÜK)

Dam örtüyü : 180 mikron qalınlıq, 36 aylıq bütün qatqılar daxil

Kənarlar və alınlar : 10 mm polikarbonat 10 illik

Üst örtünün rüzgar dözümlüyünü maksimum səviyyədə artırmaq üçün;

Üst örtükdə maksimum səviyyədə külək müqavimətini artırmaq üçün; Tunel uzunluğuna bağlı olaraq alüminium ikili klips ilə polietileni sabitləyirik və pəncərə alt sabit qismini boydan boya ikiyə bölürük.

İstixananın üst polietilenini sabitləmək üçün istifadə etdiyimiz klipslərin quraşdırılması üçün istixana boyunca klipsli profil (mavi rəng ilə işarələnənib) istifadə edirik.

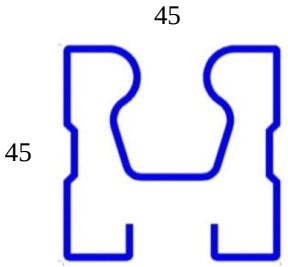

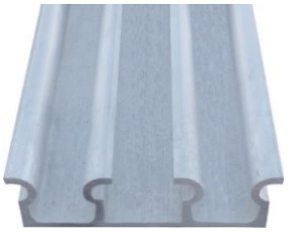

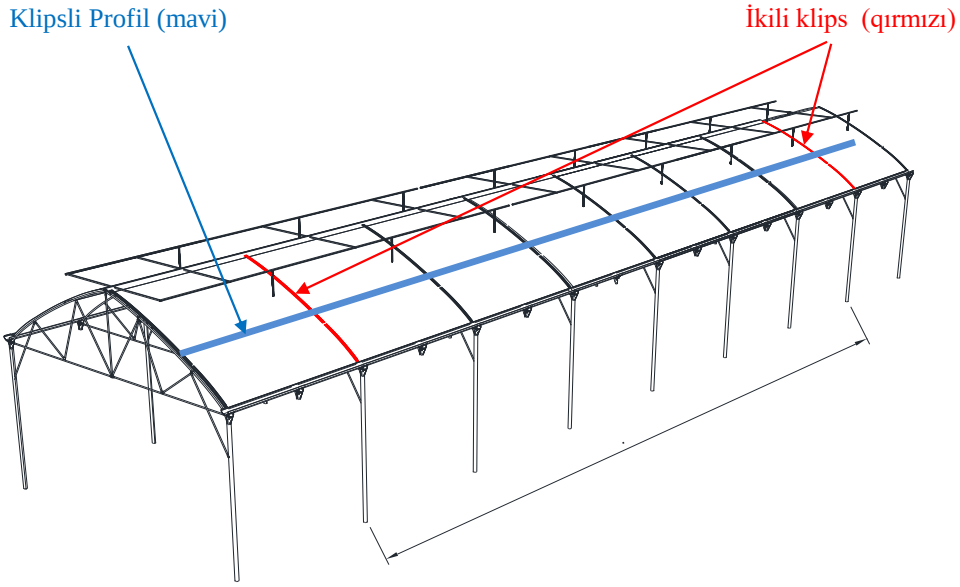

FABRİKA / ЗАВОД / FACTORY
7 EYLÜL MAH. 5552 SK. NO: 39 TORBALI / İZMİR / TURKEY - TEL: +90 232 315 05 06 - +90 232 990 01 50
DİĞER OFİSLERİMİZ / ПРЕДСТАВИТЕЛЬСТВА / REPRESENTATIVE OFFICES
GÖZTEPE MAH.BAĞDAT CAD.ÇİÇEK APT.NO:173 KAT:2 DAİRE:3 KADIKÖY/İSTANBUL/ TURKEY - TEL: +90 216 565 20 20 - 60 60
125009 УЛ. БОЛЬШАЯ НИКИТСКАЯ, 22/2, ОФИС 45 МОСКВА / РОССИЯ ТЕЛ: +7 915 270 07 00
AZ 1041, HAYDAR ALIYEV AV. 102 CHINAR PLAZA 11TH FLOOR BAKU / AZERBAIJAN - TEL : +99 412 480 28 33 / +99 450 255 86 86
No:83 OPEC ST, 2ND ASIA ST, FOREIGN INVESTMENT INDUSTRIAL PARK TABRIZ /IRAN TEL : +98415900
100015 РЕСПУБЛИКА УЗБЕКИСТАН, Г. ТАШКЕНТ. УЛ. АФРОСИЯБ 14. ТЕЛ: +998 90 122 9209 /+998 99 899 8389
www.a-sera.com.tr / info@a-sera.com.tr

POLİETİLEN ÖRTÜK NÜMUNƏLƏRİ

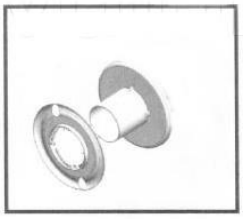

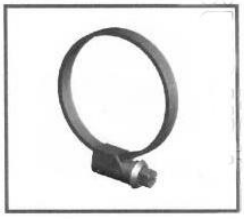

İKİ QAT POLİETİLEN ŞİŞİRTMƏ AVADANLIQLARI

Bölgə və müştərimizin istəyinə əsaslanaraq üst örtük iki qatlı hava şişirtməli polietilen olaraq quraşdırıla bilər.

Xüsusi plastik klipslərlə quraşdırılan polietilen örtüyümüz 100-120 km/s küləyə müqavimətlidir.

FABRİKA / ЗАВОД / FACTORY
7 EYLÜL MAH. 5552 SK. NO: 39 TORBALI / İZMİR / TURKEY - TEL: +90 232 315 05 06 - +90 232 990 01 50

DİĞER OFİSLERİMİZ / ПРЕДСТАВИТЕЛЬСТВА / REPRESENTATIVE OFFICES
GÖZTEPE MAH.BAĞDAT CAD.ÇİÇEK APT.NO:173 KAT:2 DAİRE:3 KADIKÖY/İSTANBUL/ TURKEY - TEL: +90 216 565 20 20 - 60 60
125009 УЛ. БОЛЬШАЯ НИКИТСКАЯ, 22/2, ОФИС 45 МОСКВА / РОССИЯ ТЕЛ: +7 915 270 07 00
AZ 1041, HAYDAR ALIYEV AV. 102 CHINAR PLAZA 11TH FLOOR BAKU / AZERBAIJAN - TEL : +99 412 480 28 33 / +99 450 255 86 86
No:83 OPEC ST, 2ND ASIA ST, FOREIGN INVESTMENT INDUSTRIAL PARK TABRIZ /IRAN TEL : +98415900
100015 РЕСПУБЛИКА УЗБЕКИСТАН, Г. ТАШКЕНТ. УЛ. АФРОСИЯБ 14. ТЕЛ: +998 90 122 9209 /+998 99 899 8389
www.a-sera.com.tr / info@a-sera.com.tr

4.2 POLİETİLEN ÖRTÜ KLİPSLƏRİ (PLASTİK KLİPSLƏR)

Plastik klipslərdə ən çox yaşanan problem polietilen örtüklərin sərt küləklərdə açılması və polietilenin cırılmasıdır. Bu problemi aradan qaldırmaq üçün uzun müddətli tədqiqatlar nəticəsində polietilen örtüklərin sərt küləklər zamanı yataqlardan çıxmasının qarşısını alan 8-10 mm qalınlığında plastik kliplər hazırlamışıq.

4.3 POLİKARBONAT ÖRTÜK

10 mm qalınlığında UV qatqılı 10 il zəmanətli polikarbonat örtük istifadə etməkdəyik.

Polikarbonat örtük lövhələrini xüsusi aliminium profillər ilə ara kəsmələrini montaj edirik.

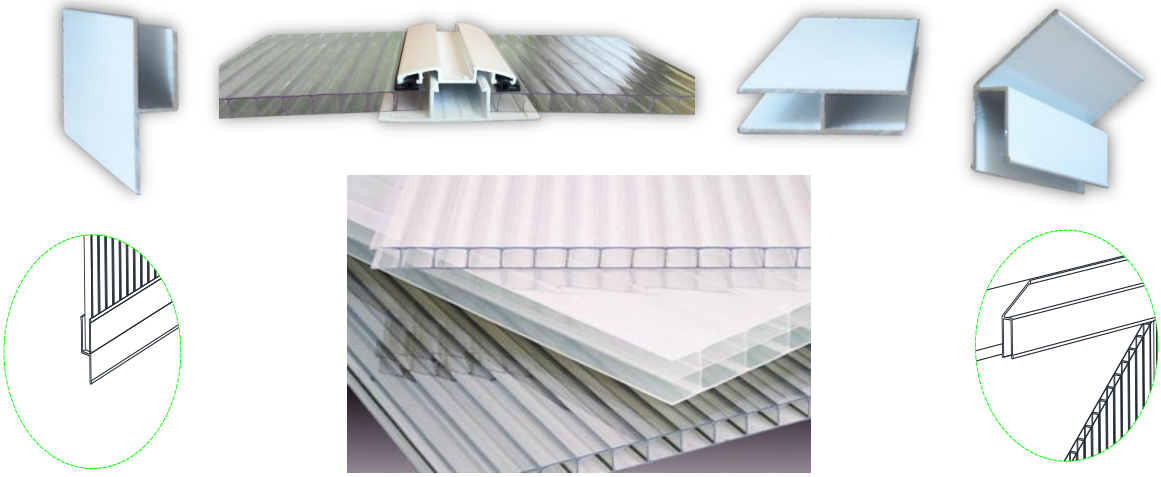

ALT BAĞLANTI DETALI

ÜST BAĞLANTI DETALI

FABRİKA / ЗАВОД / FACTORY
7 EYLÜL MAH. 5552 SK. NO: 39 TORBALI / İZMİR / TURKEY - TEL: +90 232 315 05 06 - +90 232 990 01 50

DİĞER OFİSLERİMİZ / ПРЕДСТАВИТЕЛЬСТВА / REPRESENTATIVE OFFICES
GÖZTEPE MAH.BAĞDAT CAD.ÇİÇEK APT.NO:173 KAT:2 DAİRE:3 KADIKÖY/İSTANBUL/ TURKEY - TEL: +90 216 565 20 20 - 60 60
125009 УЛ. БОЛЬШАЯ НИКИТСКАЯ, 22/2, ОФИС 45 МОСКВА / РОССИЯ ТЕЛ: +7 915 270 07 00
AZ 1041, HAYDAR ALIYEV AV. 102 CHINAR PLAZA 11TH FLOOR BAKU / AZERBAIJAN - TEL : +99 412 480 28 33 / +99 450 255 86 86
No:83 OPEC ST, 2ND ASIA ST, FOREIGN INVESTMENT INDUSTRIAL PARK TABRIZ /IRAN TEL : +98415900
100015 РЕСПУБЛИКА УЗБЕКИСТАН, Г. ТАШКЕНТ. УЛ. АФРОСИЯБ 14. ТЕЛ: +998 90 122 9209 /+998 99 899 8389
www.a-sera.com.tr / info@a-sera.com.tr

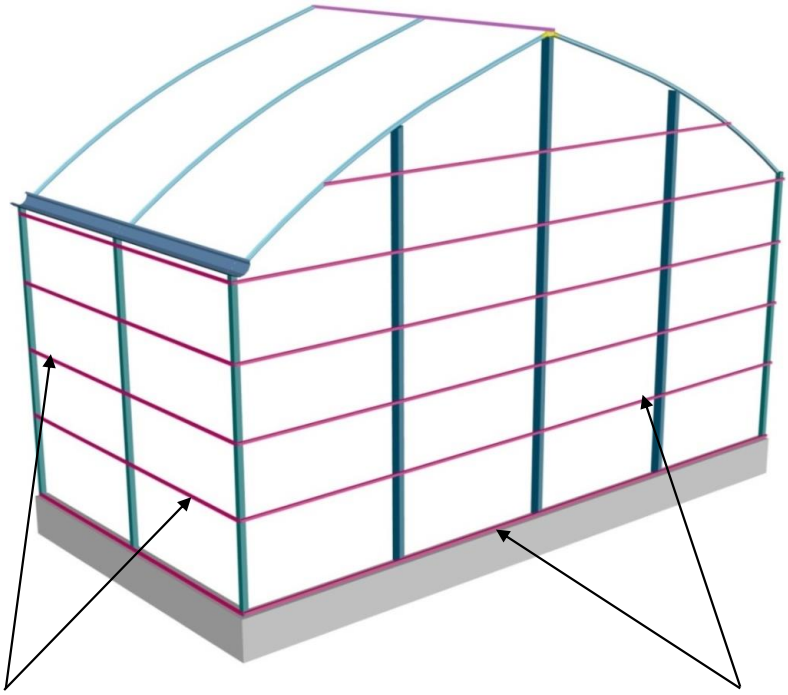

Polikarbon təchizi üçün kənar divarlarda istifadə edilən profillər 4 sıra 35X35 mm C profil olaraq istixananın ətrafını sarıyır.

Ön divarlarda istifadə edilən profillər 6 sıra 40x30x1,5 mm olaraq istixana ətrafını sarıyır.

Yağış, külək kimi xarici amillərdən maksimum qorumanı təmin etmək üçün xüsusi alüminium profilləri ilə ara kəsmələrini montaj edirik.

FABRİKA / ЗАВОД / FACTORY
7 EYLÜL MAH. 5552 SK. NO: 39 TORBALI / İZMİR / TURKEY - TEL: +90 232 315 05 06 - +90 232 990 01 50

DİĞER OFİSLERİMİZ / ПРЕДСТАВИТЕЛЬСТВА / REPRESENTATIVE OFFICES
GÖZTEPE MAH.BAĞDAT CAD.ÇİÇEK APT.NO:173 KAT:2 DAİRE:3 KADIKÖY/İSTANBUL/ TURKEY - TEL: +90 216 565 20 20 - 60 60
125009 УЛ. БОЛЬШАЯ НИКИТСКАЯ, 22/2, ОФИС 45 МОСКВА / РОССИЯ ТЕЛ: +7 915 270 07 00
AZ 1041, HAYDAR ALIYEV AV. 102 CHINAR PLAZA 11TH FLOOR BAKU / AZERBAIJAN - TEL : +99 412 480 28 33 / +99 450 255 86 86
No:83 OPEC ST, 2ND ASIA ST, FOREIGN INVESTMENT INDUSTRIAL PARK TABRIZ /IRAN TEL : +98415900
100015 РЕСПУБЛИКА УЗБЕКИСТАН, Г. ТАШКЕНТ. УЛ. АФРОСИЯБ 14. ТЕЛ: +998 90 122 9209 /+998 99 899 8389
www.a-sera.com.tr / info@a-sera.com.tr

4.4 HƏŞARƏT TÜLÜ

Açıq pəncərədən hər hansı zərərlı böcək və həşarətların girməsinin qarşısını almaq üçün həşarət tülü istifadə edirik. Həşarət tüllərimiz 40-50 meş sıxlığındadır. 3 il zəmanətlidir.

Həşarət tülləri açılıb bağlanma əsnasında açılır sistemin dişləri arasında sıxışıb zamanla parçalanır. Qurduğumuz istixana sistemində həşarət tüllərinin gərgin qalmasını təmin edərək dişli mexanizmə sıxışmasının qarşısını almaq üçün, gərdirmə aparatları istifadə edirik. Bu səbəblə həşarət tülləri daha uzun müddət istifadə edilir və tüllərin üzərindəki tozun içəriyə keçməsinin qabağını alır.

FABRİKA / ЗАВОД / FACTORY
7 EYLÜL MAH. 5552 SK. NO: 39 TORBALI / İZMİR / TURKEY - TEL: +90 232 315 05 06 - +90 232 990 01 50

DİĞER OFİSLERİMİZ / ПРЕДСТАВИТЕЛЬСТВА / REPRESENTATIVE OFFICES
GÖZTEPE MAH.BAĞDAT CAD.ÇİÇEK APT.NO:173 KAT:2 DAİRE:3 KADIKÖY/İSTANBUL/ TURKEY - TEL: +90 216 565 20 20 - 60 60
125009 УЛ. БОЛЬШАЯ НИКИТСКАЯ, 22/2, ОФИС 45 МОСКВА / РОССИЯ ТЕЛ: +7 915 270 07 00
AZ 1041, HAYDAR ALIYEV AV. 102 CHINAR PLAZA 11TH FLOOR BAKU / AZERBAIJAN - TEL : +99 412 480 28 33 / +99 450 255 86 86
No:83 OPEC ST, 2ND ASIA ST, FOREIGN INVESTMENT INDUSTRIAL PARK TABRIZ /IRAN TEL : +98415900
100015 РЕСПУБЛИКА УЗБЕКИСТАН, Г. ТАШКЕНТ. УЛ. АФРОСИЯБ 14. ТЕЛ: +998 90 122 9209 /+998 99 899 8389
www.a-sera.com.tr / info@a-sera.com.tr

5 PƏRDƏ VƏ MEXANİZMASI (PUSH PULL)

5.1 PƏRDƏ MEXANİZMASI

Bu sistemdə 320 sm məsafə ilə qurulan borular vasitəsi ilə pərdə sisteminin açılıb bağlanması həyata keçirilir. Quraşdırması və nizamlaması digər sistemlərə görə daha sadədir. Hər hansı bir qəza zamanı müdaxilə və təmir edilməsi daha asan olan bir sistemdir.

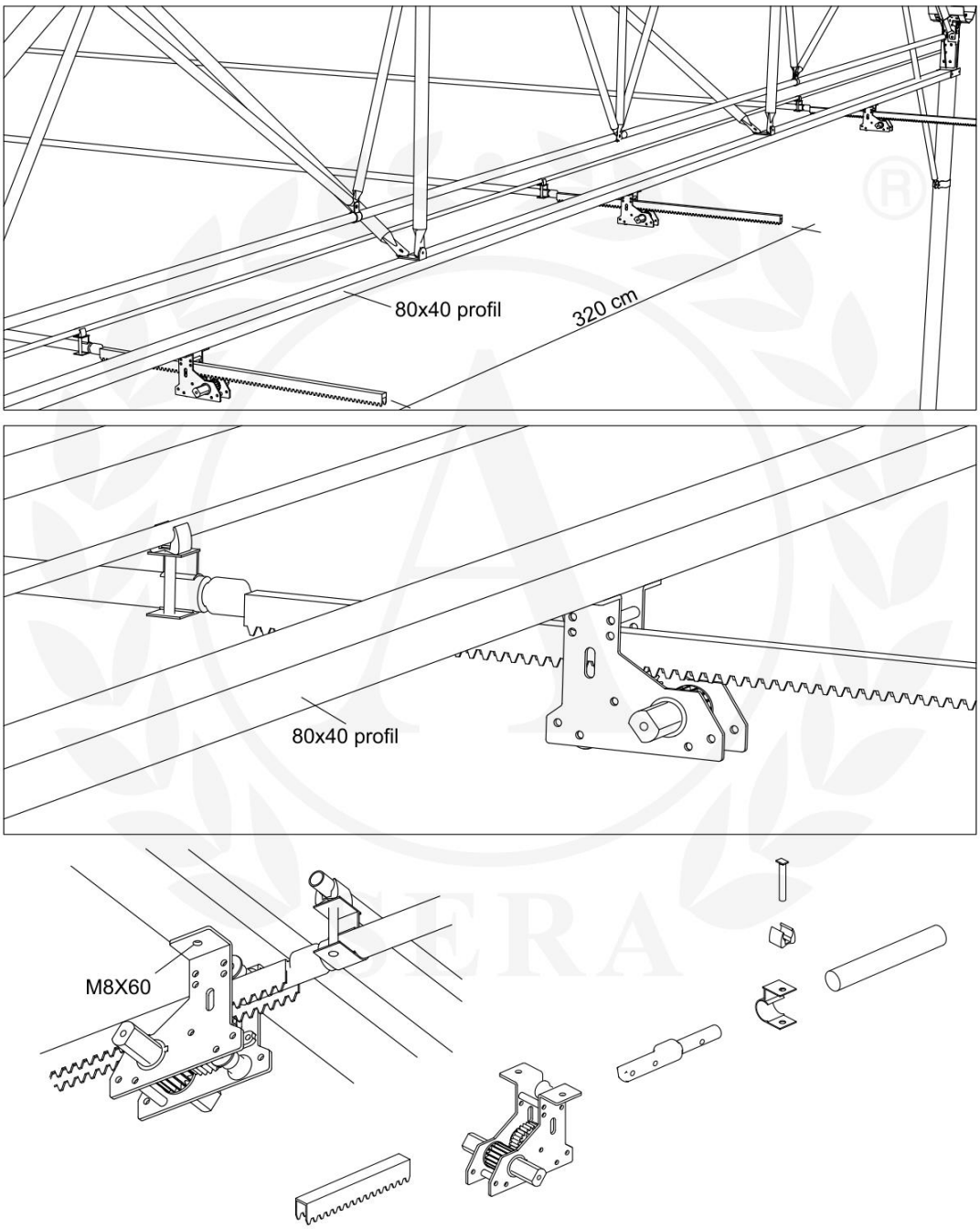

FABRİKA / ЗАВОД / FACTORY
7 EYLÜL MAH. 5552 SK. NO: 39 TORBALI / İZMİR / TURKEY - TEL: +90 232 315 05 06 - +90 232 990 01 50
DİĞER OFİSLERİMİZ / ПРЕДСТАВИТЕЛЬСТВА / REPRESENTATIVE OFFICES
GÖZTEPE MAH.BAĞDAT CAD.ÇİÇEK APT.NO:173 KAT:2 DAİRE:3 KADIKÖY/İSTANBUL/ TURKEY - TEL: +90 216 565 20 20 - 60 60
125009 УЛ. БОЛЬШАЯ НИКИТСКАЯ, 22/2, ОФИС 45 МОСКВА / РОССИЯ ТЕЛ: +7 915 270 07 00
AZ 1041, HAYDAR ALIYEV AV. 102 CHINAR PLAZA 11TH FLOOR BAKU / AZERBAIJAN - TEL : +99 412 480 28 33 / +99 450 255 86 86
No:83 OPEC ST, 2ND ASIA ST, FOREIGN INVESTMENT INDUSTRIAL PARK TABRIZ /IRAN TEL : +98415900
100015 РЕСПУБЛИКА УЗБЕКИСТАН, Г. ТАШКЕНТ. УЛ. АФРОСИЯБ 14. ТЕЛ: +998 90 122 9209 /+998 99 899 8389
www.a-sera.com.tr / info@a-sera.com.tr

5.2 PƏRDƏ

Parça : %55 kölgə %57 istilik qoruma.

İstifadə olunan sahə : İstixana kompleksinin məhsul yetişdirmə sahəsi

Kənarları : Kənar ətəklərin hündürlüyü 60 sm olacaq və ağırlıq istifadə olunacaq

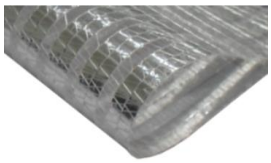

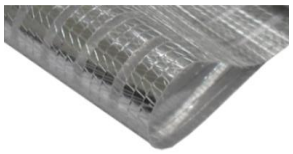

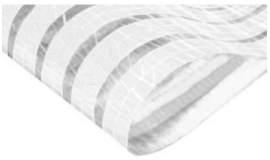

% 55	Kölgələmə	% 65	Kölgələmə	% 75	Kölgələmə	% 30-35	Kölgələmə
% 57	Enerji qənaəti	% 62	Enerji qənaəti	% 67	Enerji qənaəti	% 65-70	Enerji qənaəti

Xüsusi ilə yay aylarında istixananın içərisində olan temperatur yüksək səviyyəyə yüksəlir, belə ki, pərdə sistemimiz iqlimə nəzarət sensorları vasitəsi ilə avtomatik dövrüyəyə girərək, istehsal sahəsi boyunca bağlanır və kölgəni təmin edir. Qışda isə istilik itkisinin qarşısını almaq üçün avtomatik olaraq bağlanır. Bundan əlavə olaraq, qiş aylarında isitmə borularından çıxan istiliyin, pərdənin iqlimə nəzarət sistemi vasitəsi ilə bağlanaraq, isti havanın içərdə qalmasını təmin edir.

FABRİKA / ЗАВОД / FACTORY
7 EYLÜL MAH. 5552 SK. NO: 39 TORBALI / İZMİR / TURKEY - TEL: +90 232 315 05 06 - +90 232 990 01 50

DİĞER OFİSLERİMİZ / ПРЕДСТАВИТЕЛЬСТВА / REPRESENTATIVE OFFICES
GÖZTEPE MAH.BAĞDAT CAD.ÇİÇEK APT.NO:173 KAT:2 DAİRE:3 KADIKÖY/İSTANBUL/ TURKEY - TEL: +90 216 565 20 20 - 60 60
125009 УЛ. БОЛЬШАЯ НИКИТСКАЯ, 22/2, ОФИС 45 МОСКВА / РОССИЯ ТЕЛ: +7 915 270 07 00
AZ 1041, HAYDAR ALIYEV AV. 102 CHINAR PLAZA 11TH FLOOR BAKU / AZERBAIJAN - TEL : +99 412 480 28 33 / +99 450 255 86 86
No:83 OPEC ST, 2ND ASIA ST, FOREIGN INVESTMENT INDUSTRIAL PARK TABRIZ /IRAN TEL : +98415900
100015 РЕСПУБЛИКА УЗБЕКИСТАН, Г. ТАШКЕНТ. УЛ. АФРОСИЯБ 14. ТЕЛ: +998 90 122 9209 /+998 99 899 8389
www.a-sera.com.tr / info@a-sera.com.tr

6 ELEKTRİK SİSTEMİ

Əsas elektrik paneli CE standarlarına uyğun olaraq istixana içərisindəki bütün mühərriklər üçün mühərrik qorunması, kontaktor, sığorta qrupları, iqlimə nəzarət üçün qruplar dizayn ediləcəkdir.

İstixana içərisində montaj edilməsi nəzərdə tutulan bütün kabellər, mərkəzdə olan beton yollarının üstü ilə keçən dəmir kanallar vasitəsi ilə nəql ediləcək.

Elektrik panellərində gələcəkdə istifadəsi nəzərdə tutulan cihazlar üçün əlavə yerlər qoyulacaqdır.

Havalandırma mühərrikləri

Dövriyyə ventilyatorları

Kölgələmə sistemi

Co2 Kabelləri

İstixana qidalanma kabelləri

Drenaj çənlərinin nəzarət sistemi

İsıtmə sistemi üçün idarə etmə açarları,

Drenaj çənlərinin kabelləri

Həmçinin əl və avtomatik istifadə

FABRİKA / ЗАВОД / FACTORY
7 EYLÜL MAH. 5552 SK. NO: 39 TORBALI / İZMİR / TURKEY - TEL: +90 232 315 05 06 - +90 232 990 01 50
DİĞER OFİSLERİMİZ / ПРЕДСТАВИТЕЛЬСТВА / REPRESENTATIVE OFFICES
GÖZTEPE MAH.BAĞDAT CAD.ÇİÇEK APT.NO:173 KAT:2 DAİRE:3 KADIKÖY/İSTANBUL/ TURKEY - TEL: +90 216 565 20 20 - 60 60
125009 УЛ. БОЛЬШАЯ НИКИТСКАЯ, 22/2, ОФИС 45 МОСКВА / РОССИЯ ТЕЛ: +7 915 270 07 00
AZ 1041, HAYDAR ALIYEV AV. 102 CHINAR PLAZA 11TH FLOOR BAKU / AZERBAIJAN - TEL : +99 412 480 28 33 / +99 450 255 86 86
No:83 OPEC ST, 2ND ASIA ST, FOREIGN INVESTMENT INDUSTRIAL PARK TABRIZ /IRAN TEL : +98415900
100015 РЕСПУБЛИКА УЗБЕКИСТАН, Г. ТАШКЕНТ. УЛ. АФРОСИЯБ 14. ТЕЛ: +998 90 122 9209 /+998 99 899 8389
www.a-sera.com.tr / info@a-sera.com.tr

7 HAVA DÖVRÜYYƏSI ÜÇÜN VENTILYATORLAR

Hər tuneldə 7500 m3/s həcimli dövriyyə ventilyatorları, 30 - 35 metr məsafə ilə montaj ediləcəkdir.

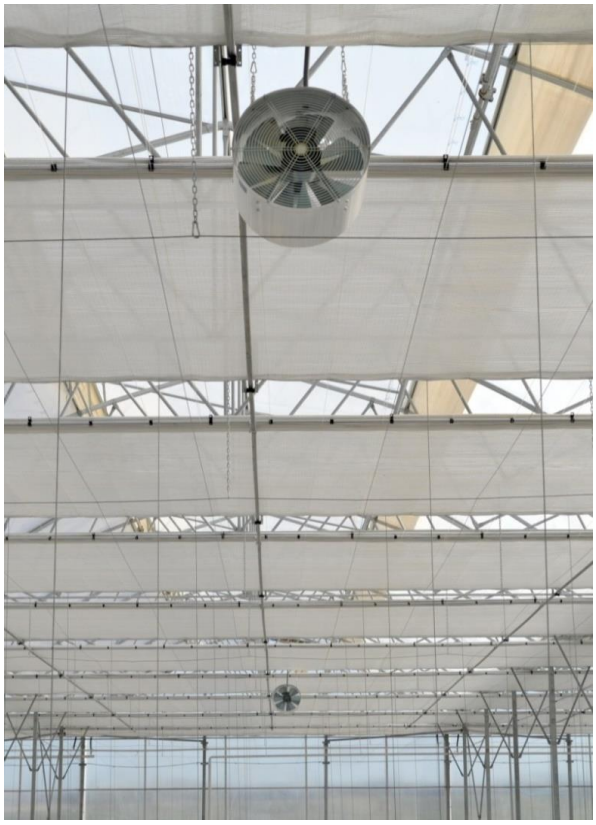

FABRİKA / ЗАВОД / FACTORY
7 EYLÜL MAH. 5552 SK. NO: 39 TORBALI / İZMİR / TURKEY - TEL: +90 232 315 05 06 - +90 232 990 01 50

DİĞER OFİSLERİMİZ / ПРЕДСТАВИТЕЛЬСТВА / REPRESENTATIVE OFFICES
GÖZTEPE MAH.BAĞDAT CAD.ÇİÇEK APT.NO:173 KAT:2 DAİRE:3 KADIKÖY/İSTANBUL/ TURKEY - TEL: +90 216 565 20 20 - 60 60
125009 УЛ. БОЛЬШАЯ НИКИТСКАЯ, 22/2, ОФИС 45 МОСКВА / РОССИЯ ТЕЛ: +7 915 270 07 00
AZ 1041, HAYDAR ALIYEV AV. 102 CHINAR PLAZA 11TH FLOOR BAKU / AZERBAIJAN - TEL : +99 412 480 28 33 / +99 450 255 86 86
No:83 OPEC ST, 2ND ASIA ST, FOREIGN INVESTMENT INDUSTRIAL PARK TABRIZ /IRAN TEL : +98415900
100015 РЕСПУБЛИКА УЗБЕКИСТАН, Г. ТАШКЕНТ. УЛ. АФРОСИЯБ 14. ТЕЛ: +998 90 122 9209 /+998 99 899 8389
www.a-sera.com.tr / info@a-sera.com.tr

8 YER ÖRTÜYÜ

İstixana Kompleksi içindəki yerə sərilən Yer Örtüsü, torpaqda yetişəcək kolların qarşısını almaq rolunu oynayır.
Yer Örtüsü UV qatqılı və 110 gr/m2 plastikdən istehsal olunur.

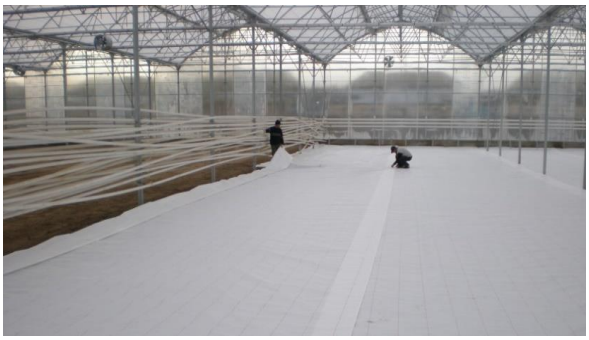

9 BİTKİ YETİŞDİRMƏ SİSTEMİ

9.1 KOKOPİTLƏR

Kokopitlər torpaqsız yetişdirilmədə istifadə olunur.

KOKOPİTLƏR (Pomidor və Xiyar üçün)

KOKOPİTLƏR (Çiyələk üçün)

FABRİKA / ЗАВОД / FACTORY
7 EYLÜL MAH. 5552 SK. NO: 39 TORBALI / İZMİR / TURKEY - TEL: +90 232 315 05 06 - +90 232 990 01 50
DİĞER OFİSLERİMİZ / ПРЕДСТАВИТЕЛЬСТВА / REPRESENTATIVE OFFICES
GÖZTEPE MAH.BAĞDAT CAD.ÇİÇEK APT.NO:173 KAT:2 DAİRE:3 KADIKÖY/İSTANBUL/ TURKEY - TEL: +90 216 565 20 20 - 60 60
125009 УЛ. БОЛЬШАЯ НИКИТСКАЯ, 22/2, ОФИС 45 МОСКВА / РОССИЯ ТЕЛ: +7 915 270 07 00
AZ 1041, HAYDAR ALIYEV AV. 102 CHINAR PLAZA 11TH FLOOR BAKU / AZERBAIJAN - TEL : +99 412 480 28 33 / +99 450 255 86 86
No:83 OPEC ST, 2ND ASIA ST, FOREIGN INVESTMENT INDUSTRIAL PARK TABRIZ /IRAN TEL : +98415900
100015 РЕСПУБЛИКА УЗБЕКИСТАН, Г. ТАШКЕНТ. УЛ. АФРОСИЯБ 14. ТЕЛ: +998 90 122 9209 /+998 99 899 8389
www.a-sera.com.tr / info@a-sera.com.tr

9.2 TORPAQ BECƏRİLMƏSİ

FABRİKA / ЗАВОД / FACTORY
7 EYLÜL MAH. 5552 SK. NO: 39 TORBALI / İZMİR / TURKEY - TEL: +90 232 315 05 06 - +90 232 990 01 50

DİĞER OFİSLERİMİZ / ПРЕДСТАВИТЕЛЬСТВА / REPRESENTATIVE OFFICES
GÖZTEPE MAH.BAĞDAT CAD.ÇİÇEK APT.NO:173 KAT:2 DAİRE:3 KADIKÖY/İSTANBUL/ TURKEY - TEL: +90 216 565 20 20 - 60 60
125009 УЛ. БОЛЬШАЯ НИКИТСКАЯ, 22/2, ОФИС 45 МОСКВА / РОССИЯ ТЕЛ: +7 915 270 07 00
AZ 1041, HAYDAR ALIYEV AV. 102 CHINAR PLAZA 11TH FLOOR BAKU / AZERBAIJAN - TEL : +99 412 480 28 33 / +99 450 255 86 86
No:83 OPEC ST, 2ND ASIA ST, FOREIGN INVESTMENT INDUSTRIAL PARK TABRIZ /IRAN TEL : +98415900
100015 РЕСПУБЛИКА УЗБЕКИСТАН, Г. ТАШКЕНТ. УЛ. АФРОСИЯБ 14. ТЕЛ: +998 90 122 9209 /+998 99 899 8389
www.a-sera.com.tr / info@a-sera.com.tr

10 DƏMİR BİTKİ YETİŞDİRMƏ YATAQLARI (GUTTER)

İstixana Kompleksində torpaqsız yetişdirmə üçün nəzərdə tutulan Dəmir bitki yetişdirmə sistemində, torpaqsız mühit olaraq qaya yunu və kokopit tətbiqi üçün dəmir yetişdirmə yataqları iki tərəfi boyalı antibakteriyal idxal sacdan istehsal edilir. Yataqlar konstruksiyaya montaj edilən asqıların dəstəyi ilə istixananın içində montaj edilir. Əlavə olaraq hər yataq sonunda drenaj bağlantıları quraşdırılır. Drenaj sistemi hər bir başda yer altına döşənəcək olan 100 mm lik boruların içinə bağlanır.

DRENAJ QAPAĞI

BİTKİ YETİŞDİRMƏ YATAQLARI İSTEHSAL AVADANLIĞI

İstixanalarda istifadə etdiyimiz dəmir bitki yetişdirmə yataqları (gutter) 60 sm genişliyində paslanmaz ağ rəng boyalı sacdan xüsusi avadanlıqda qıvrılaraq istehsal edilir.

FABRİKA / ЗАВОД / FACTORY
7 EYLÜL MAH. 5552 SK. NO: 39 TORBALI / İZMİR / TURKEY - TEL: +90 232 315 05 06 - +90 232 990 01 50
DİĞER OFİSLERİMİZ / ПРЕДСТАВИТЕЛЬСТВА / REPRESENTATIVE OFFICES
GÖZTEPE MAH.BAĞDAT CAD.ÇİÇEK APT.NO:173 KAT:2 DAİRE:3 KADIKÖY/İSTANBUL/ TURKEY - TEL: +90 216 565 20 20 - 60 60
125009 УЛ. БОЛЬШАЯ НИКИТСКАЯ, 22/2, ОФИС 45 МОСКВА / РОССИЯ ТЕЛ: +7 915 270 07 00
AZ 1041, HAYDAR ALIYEV AV. 102 CHINAR PLAZA 11TH FLOOR BAKU / AZERBAIJAN - TEL : +99 412 480 28 33 / +99 450 255 86 86
No:83 OPEC ST, 2ND ASIA ST, FOREIGN INVESTMENT INDUSTRIAL PARK TABRIZ /IRAN TEL : +98415900
100015 РЕСПУБЛИКА УЗБЕКИСТАН, Г. ТАШКЕНТ. УЛ. АФРОСИЯБ 14. ТЕЛ: +998 90 122 9209 /+998 99 899 8389
www.a-sera.com.tr / info@a-sera.com.tr

11 İSİTMƏ SİSTEMİ

11.1 TƏBİİ QAZ VƏ DİZELLƏ İŞLƏYƏN QAZAN

İstifadə etdiyimiz isitmə qazanlar istehsalıdır.BKC / ГОЛЛАНДИЯ
İstifadə etdiyimiz odluqlar istehsalıdır.THERMETA / ГОЛЛАНДИЯ
Sistemimiz, qaz kəsildiyi halda avtomatik olaraq dizel yanacaq ilə işləməyə davam edir .

İsitmə şəbəkəsinin paylanması:
hər tuneldə; Yer isitmə sistemi 6 sıra, Bitki isitmə sistemi, Nov altı isitmə sistemi qurulmaqdadır.

Sifarişə görə Kollektor, baca və digər qazan dairəsi içərisindəki boruların izolyasiyası, aliminium sac ilə örtülməsi isti itkisinin qarşısını alır və estetik görüntü təmin edir.

FABRİKA / ЗАВОД / FACTORY
7 EYLÜL MAH. 5552 SK. NO: 39 TORBALI / İZMİR / TURKEY - TEL: +90 232 315 05 06 - +90 232 990 01 50
DİĞER OFİSLERİMİZ / ПРЕДСТАВИТЕЛЬСТВА / REPRESENTATIVE OFFICES
GÖZTEPE MAH.BAĞDAT CAD.ÇİÇEK APT.NO:173 KAT:2 DAİRE:3 KADIKÖY/İSTANBUL/ TURKEY - TEL: +90 216 565 20 20 - 60 60
125009 УЛ. БОЛЬШАЯ НИКИТСКАЯ, 22/2, ОФИС 45 МОСКВА / РОССИЯ ТЕЛ: +7 915 270 07 00
AZ 1041, HAYDAR ALIYEV AV. 102 CHINAR PLAZA 11TH FLOOR BAKU / AZERBAIJAN - TEL : +99 412 480 28 33 / +99 450 255 86 86
No:83 OPEC ST, 2ND ASIA ST, FOREIGN INVESTMENT INDUSTRIAL PARK TABRIZ /IRAN TEL : +98415900
100015 РЕСПУБЛИКА УЗБЕКИСТАН, Г. ТАШКЕНТ. УЛ. АФРОСИЯБ 14. ТЕЛ: +998 90 122 9209 /+998 99 899 8389
www.a-sera.com.tr / info@a-sera.com.tr

NİTROGEN QURĞU

KOMPRESSOR

MAGNETİK FİLTR

LAYİHƏNİN KODU / ƏLAQƏLİ ŞƏXS / İNŞA EDİLƏCƏK ƏRAZİ

FABRİKA / ЗАВОД / FACTORY
7 EYLÜL MAH. 5552 SK. NO: 39 TORBALI / İZMİR / TURKEY - TEL: +90 232 315 05 06 - +90 232 990 01 50

DİĞER OFİSLERİMİZ / ПРЕДСТАВИТЕЛЬСТВА / REPRESENTATIVE OFFICES
GÖZTEPE MAH.BAĞDAT CAD.ÇİÇEK APT.NO:173 KAT:2 DAİRE:3 KADIKÖY/İSTANBUL/ TURKEY - TEL: +90 216 565 20 20 - 60 60
125009 УЛ. БОЛЬШАЯ НИКИТСКАЯ, 22/2, ОФИС 45 МОСКВА / РОССИЯ ТЕЛ: +7 915 270 07 00
AZ 1041, HAYDAR ALIYEV AV. 102 CHINAR PLAZA 11TH FLOOR BAKU / AZERBAIJAN - TEL : +99 412 480 28 33 / +99 450 255 86 86
No:83 OPEC ST, 2ND ASIA ST, FOREIGN INVESTMENT INDUSTRIAL PARK TABRIZ /IRAN TEL : +98415900
100015 РЕСПУБЛИКА УЗБЕКИСТАН, Г. ТАШКЕНТ. УЛ. АФРОСИЯБ 14. ТЕЛ: +998 90 122 9209 /+998 99 899 8389
www.a-sera.com.tr / info@a-sera.com.tr

11.2 KÖMƏR QAZANI

QAZANLARIN SAYI VƏ GÜCÜ, İSTİFADƏ SİSTEMİNİN AYRINTI LAYİHƏSİ VƏ HESABLAMALARI İMZALANDAN SONRA TƏMİN OLUNACAQ

FABRİKA / ЗАВОД / FACTORY
7 EYLÜL MAH. 5552 SK. NO: 39 TORBALI / İZMİR / TURKEY - TEL: +90 232 315 05 06 - +90 232 990 01 50

DİĞER OFİSLERİMİZ / ПРЕДСТАВИТЕЛЬСТВА / REPRESENTATIVE OFFICES
GÖZTEPE MAH.BAĞDAT CAD.ÇİÇEK APT.NO:173 KAT:2 DAİRE:3 KADIKÖY/İSTANBUL/ TURKEY - TEL: +90 216 565 20 20 - 60 60
125009 УЛ. БОЛЬШАЯ НИКИТСКАЯ, 22/2, ОФИС 45 МОСКВА / РОССИЯ ТЕЛ: +7 915 270 07 00
AZ 1041, HAYDAR ALIYEV AV. 102 CHINAR PLAZA 11TH FLOOR BAKU / AZERBAIJAN - TEL : +99 412 480 28 33 / +99 450 255 86 86
No:83 OPEC ST, 2ND ASIA ST, FOREIGN INVESTMENT INDUSTRIAL PARK TABRIZ /IRAN TEL : +98415900
100015 РЕСПУБЛИКА УЗБЕКИСТАН, Г. ТАШКЕНТ. УЛ. АФРОСИЯБ 14. ТЕЛ: +998 90 122 9209 /+998 99 899 8389
www.a-sera.com.tr / info@a-sera.com.tr

11.3 CO2 SİSTEMİ VƏ İSTİ SU ÇƏNİ (BUFFER TANK)

İstixanalarda əsasən CO2 gübrələməsi günəşli havada həyata keçirilir. Bunun üçün isitmə qazanının yanmasına ehtiyac yaranır. İsti suyun CO2 istehsalı zamanı, İstixana Komplesinin içindəki isitmə borularına getməsinin qarşısını almaq məqsədi ilə İSTİ SU ÇƏNİ-nə (BUFFER TANK) ehtiyac yaranır. İSTİ SU ÇƏNİNDƏ toplanan isti su, gecələr qazan işlətmədən İstixana Kompleksinin isinməsində köməklik göstərir. İsitmə qazanı baca cıxışı sensoru və qaz kontrolu avtomatı ilə təchiz edilir. Qazanxananın isitmə sistemində CO2 sistemi istifadə edilərsə, CO2 (Karbondioksid), CO (Karbonmonoksid) sensorları quraşdırılır.

FABRİKA / ЗАВОД / FACTORY
7 EYLÜL MAH. 5552 SK. NO: 39 TORBALI / İZMİR / TURKEY - TEL: +90 232 315 05 06 - +90 232 990 01 50
DİĞER OFİSLERİMİZ / ПРЕДСТАВИТЕЛЬСТВА / REPRESENTATIVE OFFICES
GÖZTEPE MAH.BAĞDAT CAD.ÇİÇEK APT.NO:173 KAT:2 DAİRE:3 KADIKÖY/İSTANBUL/ TURKEY - TEL: +90 216 565 20 20 - 60 60
125009 УЛ. БОЛЬШАЯ НИКИТСКАЯ, 22/2, ОФИС 45 МОСКВА / РОССИЯ ТЕЛ: +7 915 270 07 00
AZ 1041, HAYDAR ALIYEV AV. 102 CHINAR PLAZA 11TH FLOOR BAKU / AZERBAIJAN - TEL : +99 412 480 28 33 / +99 450 255 86 86
No:83 OPEC ST, 2ND ASIA ST, FOREIGN INVESTMENT INDUSTRIAL PARK TABRIZ /IRAN TEL : +98415900
100015 РЕСПУБЛИКА УЗБЕКИСТАН, Г. ТАШКЕНТ. УЛ. АФРОСИЯБ 14. ТЕЛ: +998 90 122 9209 /+998 99 899 8389
www.a-sera.com.tr / info@a-sera.com.tr

İqlim nəzarət sisteminə bağlı isitmə sistemi, istixana iç iqlimi nəzarət sistemindəki verilmiş hərarət dərəcəsinə görə, sensorların məlumatı vasitəsi ilə dövrüyyəyə girir. İstixanada, istixananın üstündə olan qarın əridilməsi üçün nov altlarına, 2 sıra Ø51 mm borular montaj edilir.

İsitmə ayağı 2,5 m də 1 ədəd

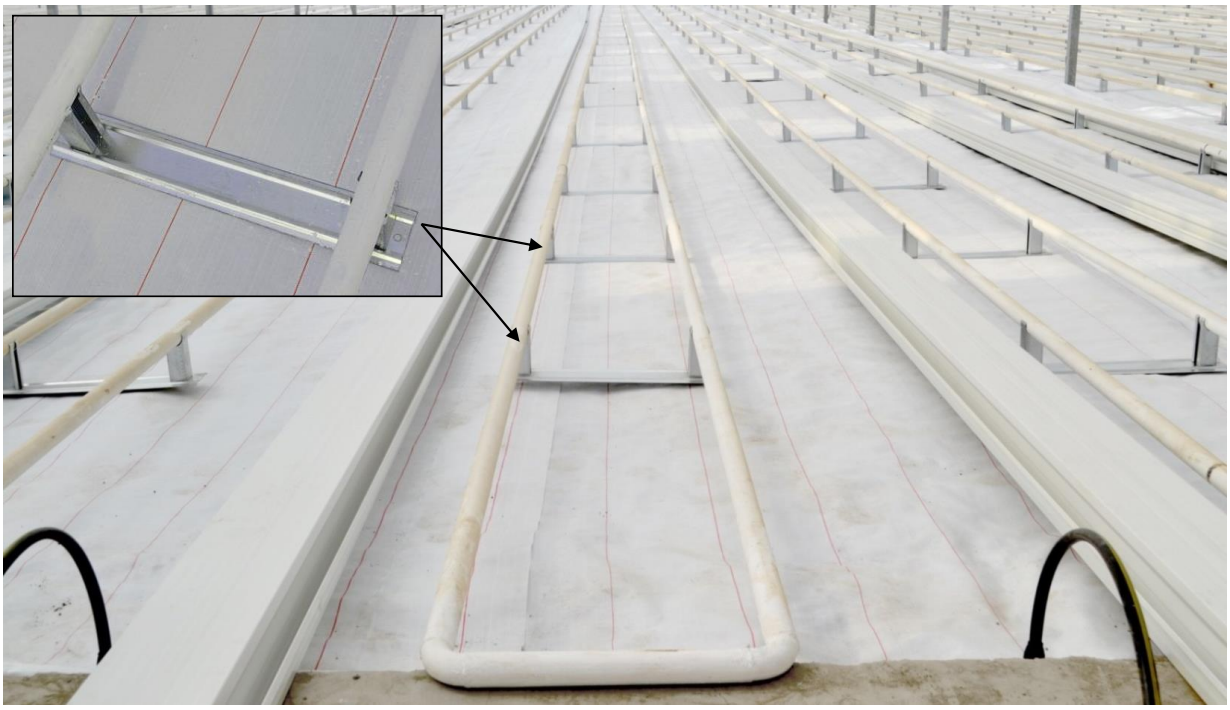

FABRİKA / ЗАВОД / FACTORY
7 EYLÜL MAH. 5552 SK. NO: 39 TORBALI / İZMİR / TURKEY - TEL: +90 232 315 05 06 - +90 232 990 01 50

DİĞER OFİSLERİMİZ / ПРЕДСТАВИТЕЛЬСТВА / REPRESENTATIVE OFFICES
GÖZTEPE MAH.BAĞDAT CAD.ÇİÇEK APT.NO:173 KAT:2 DAİRE:3 KADIKÖY/İSTANBUL/ TURKEY - TEL: +90 216 565 20 20 - 60 60
125009 УЛ. БОЛЬШАЯ НИКИТСКАЯ, 22/2, ОФИС 45 МОСКВА / РОССИЯ ТЕЛ: +7 915 270 07 00
AZ 1041, HAYDAR ALIYEV AV. 102 CHINAR PLAZA 11TH FLOOR BAKU / AZERBAIJAN - TEL : +99 412 480 28 33 / +99 450 255 86 86
No:83 OPEC ST, 2ND ASIA ST, FOREIGN INVESTMENT INDUSTRIAL PARK TABRIZ /IRAN TEL : +98415900
100015 РЕСПУБЛИКА УЗБЕКИСТАН, Г. ТАШКЕНТ. УЛ. АФРОСИЯБ 14. ТЕЛ: +998 90 122 9209 /+998 99 899 8389
www.a-sera.com.tr / info@a-sera.com.tr

İSİTMƏ KOLLEKTORLARI

FABRİKA / ЗАВОД / FACTORY
7 EYLÜL MAH. 5552 SK. NO: 39 TORBALI / İZMİR / TURKEY - TEL: +90 232 315 05 06 - +90 232 990 01 50

DİĞER OFİSLERİMİZ / ПРЕДСТАВИТЕЛЬСТВА / REPRESENTATIVE OFFICES
GÖZTEPE MAH.BAĞDAT CAD.ÇİÇEK APT.NO:173 KAT:2 DAİRE:3 KADIKÖY/İSTANBUL/ TURKEY - TEL: +90 216 565 20 20 - 60 60
125009 УЛ. БОЛЬШАЯ НИКИТСКАЯ, 22/2, ОФИС 45 МОСКВА / РОССИЯ ТЕЛ: +7 915 270 07 00
AZ 1041, HAYDAR ALIYEV AV. 102 CHINAR PLAZA 11TH FLOOR BAKU / AZERBAIJAN - TEL : +99 412 480 28 33 / +99 450 255 86 86
No:83 OPEC ST, 2ND ASIA ST, FOREIGN INVESTMENT INDUSTRIAL PARK TABRIZ /IRAN TEL : +98415900
100015 РЕСПУБЛИКА УЗБЕКИСТАН, Г. ТАШКЕНТ. УЛ. АФРОСИЯБ 14. ТЕЛ: +998 90 122 9209 /+998 99 899 8389
www.a-sera.com.tr / info@a-sera.com.tr

12 SUVARMA SİSTEMİ

EC-PH SUVARMA APARATI

SU ÇƏNLƏRİ

PLASTİK GÜBRƏ ÇƏNİ

FABRİKA / ЗАВОД / FACTORY
7 EYLÜL MAH. 5552 SK. NO: 39 TORBALI / İZMİR / TURKEY - TEL: +90 232 315 05 06 - +90 232 990 01 50

DİĞER OFİSLERİMİZ / ПРЕДСТАВИТЕЛЬСТВА / REPRESENTATIVE OFFICES
GÖZTEPE MAH.BAĞDAT CAD.ÇİÇEK APT.NO:173 KAT:2 DAİRE:3 KADIKÖY/İSTANBUL/ TURKEY - TEL: +90 216 565 20 20 - 60 60
125009 УЛ. БОЛЬШАЯ НИКИТСКАЯ, 22/2, ОФИС 45 МОСКВА / РОССИЯ ТЕЛ: +7 915 270 07 00
AZ 1041, HAYDAR ALIYEV AV. 102 CHINAR PLAZA 11TH FLOOR BAKU / AZERBAIJAN - TEL : +99 412 480 28 33 / +99 450 255 86 86
No:83 OPEC ST, 2ND ASIA ST, FOREIGN INVESTMENT INDUSTRIAL PARK TABRIZ /IRAN TEL : +98415900
100015 РЕСПУБЛИКА УЗБЕКИСТАН, Г. ТАШКЕНТ. УЛ. АФРОСИЯБ 14. ТЕЛ: +998 90 122 9209 /+998 99 899 8389
www.a-sera.com.tr / info@a-sera.com.tr

SULAMA SİSTEMİNDƏKİ SUYUN İSİDİLMƏSİ ÜÇÜN İSTİ DƏYİŞDİRİCİ AVADANLIĞI

Soyuq havalarda, sulamada istifadə edilən soyuq su, məhsuldarlığın azalmasına səbəb ola bilər.

Məhsuldarlığı artirmaq məqsədi ilə, bitkilərə veriləcək suyun isidilməsində, müştərinin istəyinə əsasən su isidicilər istifadə oluna bilər.

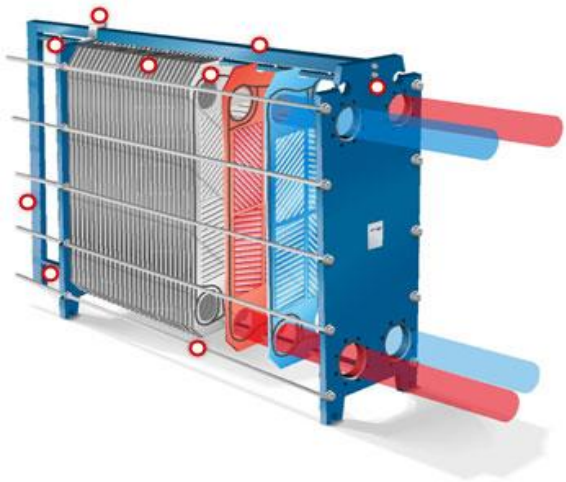

Damla sulama sistemi üçün spagetti sistemi istifadə etməkdəyik, bu sistem sayəsində birbaşa bitki kökünə sulama edilərək oksigen ilə zənginləşməsi təmin edilir.

Spagetti sulama boruları

Kran

Yol betonu boyunca 3 sütun məsafə ilə ehtiyac zamanında istifadəsi üçün təmiz su kranları quraşdırılır.

FABRİKA / ЗАВОД / FACTORY
7 EYLÜL MAH. 5552 SK. NO: 39 TORBALI / İZMİR / TURKEY - TEL: +90 232 315 05 06 - +90 232 990 01 50

DİĞER OFİSLERİMİZ / ПРЕДСТАВИТЕЛЬСТВА / REPRESENTATIVE OFFICES
GÖZTEPE MAH.BAĞDAT CAD.ÇİÇEK APT.NO:173 KAT:2 DAİRE:3 KADIKÖY/İSTANBUL/ TURKEY - TEL: +90 216 565 20 20 - 60 60
125009 УЛ. БОЛЬШАЯ НИКИТСКАЯ, 22/2, ОФИС 45 МОСКВА / РОССИЯ ТЕЛ: +7 915 270 07 00
AZ 1041, HAYDAR ALIYEV AV. 102 CHINAR PLAZA 11TH FLOOR BAKU / AZERBAIJAN - TEL : +99 412 480 28 33 / +99 450 255 86 86
No:83 OPEC ST, 2ND ASIA ST, FOREIGN INVESTMENT INDUSTRIAL PARK TABRIZ /IRAN TEL : +98415900
100015 РЕСПУБЛИКА УЗБЕКИСТАН, Г. ТАШКЕНТ. УЛ. АФРОСИЯБ 14. ТЕЛ: +998 90 122 9209 /+998 99 899 8389
www.a-sera.com.tr / info@a-sera.com.tr

13 DRENAJ GERİ İSTİFADƏ SİSTEMİ (GÜBRƏLİ SU)

İstixana içərisində suvarma suyunun artığı olan drenaj suyu, istixana içərisində müxtəlif nöqtələrdən drenaj toplama çənlərinə toplanaraq, borular vasitəsi ilə suvarma otağındakı 212 m³ su çənlərində toplanacaqdır.

Toplanmış gübrəli su, 15 m³/s UV aparatı ilə ikinci 212 m³ su çəninə köçürüləcəkdir.

Sulama və gübrələmə avadanlığı vasitəsi ilə bitkilərə verilən gübrəli suyun artığı, drenajda toplanaraq, bu cihaz (VITALITE) vasitəsi ilə, UV və OZONDAN keçərək, yenidən istifadəyə hazır vəziyyətə gətirilir.

FABRİKA / ЗАВОД / FACTORY
7 EYLÜL MAH. 5552 SK. NO: 39 TORBALI / İZMİR / TURKEY - TEL: +90 232 315 05 06 - +90 232 990 01 50
DİĞER OFİSLERİMİZ / ПРЕДСТАВИТЕЛЬСТВА / REPRESENTATIVE OFFICES
GÖZTEPE MAH.BAĞDAT CAD.ÇİÇEK APT.NO:173 KAT:2 DAİRE:3 KADIKÖY/İSTANBUL/ TURKEY - TEL: +90 216 565 20 20 - 60 60
125009 УЛ. БОЛЬШАЯ НИКИТСКАЯ, 22/2, ОФИС 45 МОСКВА / РОССИЯ ТЕЛ: +7 915 270 07 00
AZ 1041, HAYDAR ALIYEV AV. 102 CHINAR PLAZA 11TH FLOOR BAKU / AZERBAIJAN - TEL : +99 412 480 28 33 / +99 450 255 86 86
No:83 OPEC ST, 2ND ASIA ST, FOREIGN INVESTMENT INDUSTRIAL PARK TABRIZ /IRAN TEL : +98415900
100015 РЕСПУБЛИКА УЗБЕКИСТАН, Г. ТАШКЕНТ. УЛ. АФРОСИЯБ 14. ТЕЛ: +998 90 122 9209 /+998 99 899 8389
www.a-sera.com.tr / info@a-sera.com.tr

14 AVTOMATLAŞDIRMA SİSTEMİ VƏ METEO STANSİYA

Xarici mühitdəki hava şərtlərinin ölçülməsi, istixana içərisində iqlimləndirmə üçün çox vacibdir. Bu səbəblə üstündə bir neçə ədəd sensor olan meteoroloji stansiya iqlimləndirmə kompyuterinə bağlanacaqdır.

İqlimə nəzarət kompyuteri

FABRİKA / ЗАВОД / FACTORY
7 EYLÜL MAH. 5552 SK. NO: 39 TORBALI / İZMİR / TURKEY - TEL: +90 232 315 05 06 - +90 232 990 01 50
DİĞER OFİSLERİMİZ / ПРЕДСТАВИТЕЛЬСТВА / REPRESENTATIVE OFFICES
GÖZTEPE MAH.BAĞDAT CAD.ÇİÇEK APT.NO:173 KAT:2 DAİRE:3 KADIKÖY/İSTANBUL/ TURKEY - TEL: +90 216 565 20 20 - 60 60
125009 УЛ. БОЛЬШАЯ НИКИТСКАЯ, 22/2, ОФИС 45 МОСКВА / РОССИЯ ТЕЛ: +7 915 270 07 00
AZ 1041, HAYDAR ALIYEV AV. 102 CHINAR PLAZA 11TH FLOOR BAKU / AZERBAIJAN - TEL : +99 412 480 28 33 / +99 450 255 86 86
No:83 OPEC ST, 2ND ASIA ST, FOREIGN INVESTMENT INDUSTRIAL PARK TABRIZ /IRAN TEL : +98415900
100015 РЕСПУБЛИКА УЗБЕКИСТАН, Г. ТАШКЕНТ. УЛ. АФРОСИЯБ 14. ТЕЛ: +998 90 122 9209 /+998 99 899 8389
www.a-sera.com.tr / info@a-sera.com.tr

15 SİSLƏMƏ VƏ NƏMLƏNDİRMƏ SİSTEMİ

İstixana içərisində temperaturun İqlimə Nəzarət Sistemi tərəfindən bitkilərə zərər vermədən təbii şəkildə, aşağı endirilməsi üçün nəmləndirmə sistemi istifadə edilir.

70-90 bar

FABRİKA / ЗАВОД / FACTORY
7 EYLÜL MAH. 5552 SK. NO: 39 TORBALI / İZMİR / TURKEY - TEL: +90 232 315 05 06 - +90 232 990 01 50

DİĞER OFİSLERİMİZ / ПРЕДСТАВИТЕЛЬСТВА / REPRESENTATIVE OFFICES
GÖZTEPE MAH.BAĞDAT CAD.ÇİÇEK APT.NO:173 KAT:2 DAİRE:3 KADIKÖY/İSTANBUL/ TURKEY - TEL: +90 216 565 20 20 - 60 60
125009 УЛ. БОЛЬШАЯ НИКИТСКАЯ, 22/2, ОФИС 45 МОСКВА / РОССИЯ ТЕЛ: +7 915 270 07 00
AZ 1041, HAYDAR ALIYEV AV. 102 CHINAR PLAZA 11TH FLOOR BAKU / AZERBAIJAN - TEL : +99 412 480 28 33 / +99 450 255 86 86
No:83 OPEC ST, 2ND ASIA ST, FOREIGN INVESTMENT INDUSTRIAL PARK TABRIZ /IRAN TEL : +98415900
100015 РЕСПУБЛИКА УЗБЕКИСТАН, Г. ТАШКЕНТ. УЛ. АФРОСИЯБ 14. ТЕЛ: +998 90 122 9209 /+998 99 899 8389
www.a-sera.com.tr / info@a-sera.com.tr

16 UV QATQILI BİTKİ DOLAMA İPLƏRİ

Bitkilər uzandığı zaman, UV qatqılı iplər vasitəsi ilə dolanaraq bitki askı sisteminə dolandırılır.

FABRİKA / ЗАВОД / FACTORY
7 EYLÜL MAH. 5552 SK. NO: 39 TORBALI / İZMİR / TURKEY - TEL: +90 232 315 05 06 - +90 232 990 01 50

DİĞER OFİSLERİMİZ / ПРЕДСТАВИТЕЛЬСТВА / REPRESENTATIVE OFFICES
GÖZTEPE MAH.BAĞDAT CAD.ÇİÇEK APT.NO:173 KAT:2 DAİRE:3 KADIKÖY/İSTANBUL/ TURKEY - TEL: +90 216 565 20 20 - 60 60
125009 УЛ. БОЛЬШАЯ НИКИТСКАЯ, 22/2, ОФИС 45 МОСКВА / РОССИЯ ТЕЛ: +7 915 270 07 00
AZ 1041, HAYDAR ALIYEV AV. 102 CHINAR PLAZA 11TH FLOOR BAKU / AZERBAIJAN - TEL : +99 412 480 28 33 / +99 450 255 86 86
No:83 OPEC ST, 2ND ASIA ST, FOREIGN INVESTMENT INDUSTRIAL PARK TABRIZ /IRAN TEL : +98415900
100015 РЕСПУБЛИКА УЗБЕКИСТАН, Г. ТАШКЕНТ. УЛ. АФРОСИЯБ 14. ТЕЛ: +998 90 122 9209 /+998 99 899 8389
www.a-sera.com.tr / info@a-sera.com.tr

17 SU TƏMİZLƏMƏ SİSTEMİ (REVERSE OSMOSİS)

İstifadə ediləcək suyun EC, PH və digər göstəricilərinə əsasən Su təmizləmə sistemi quraşdırılacaqdır.

Qidalanma nasosları, qum filtrləri, giriş və çıxış hidroforları ilə birgə işlək vəziyyətdə montaj ediləcək.

Reverse Osmosis (Tərs Ozmos) sistemindəki plastik materiallar xaric bütün metal parçalar paslanmaz metaldan ibarətdir.

Suvarma suyu keyfiyyəti uyğun olduğu halda bu sistemə ehtiyac qalmır.

Su analizindəki Bor migdarındaki göstəricilər 1 ppm-dən çox və su EC-si 2000 µS/cm (mikrosimens)-dən çox olduğu zaman qiymətdə 25% artış nəzərdə tutulmalıdır.

FABRİKA / ЗАВОД / FACTORY
7 EYLÜL MAH. 5552 SK. NO: 39 TORBALI / İZMİR / TURKEY - TEL: +90 232 315 05 06 - +90 232 990 01 50
DİĞER OFİSLERİMİZ / ПРЕДСТАВИТЕЛЬСТВА / REPRESENTATIVE OFFICES
GÖZTEPE MAH.BAĞDAT CAD.ÇİÇEK APT.NO:173 KAT:2 DAİRE:3 KADIKÖY/İSTANBUL/ TURKEY - TEL: +90 216 565 20 20 - 60 60
125009 УЛ. БОЛЬШАЯ НИКИТСКАЯ, 22/2, ОФИС 45 МОСКВА / РОССИЯ ТЕЛ: +7 915 270 07 00
AZ 1041, HAYDAR ALIYEV AV. 102 CHINAR PLAZA 11TH FLOOR BAKU / AZERBAIJAN - TEL : +99 412 480 28 33 / +99 450 255 86 86
No:83 OPEC ST, 2ND ASIA ST, FOREIGN INVESTMENT INDUSTRIAL PARK TABRIZ /IRAN TEL : +98415900
100015 РЕСПУБЛИКА УЗБЕКИСТАН, Г. ТАШКЕНТ. УЛ. АФРОСИЯБ 14. ТЕЛ: +998 90 122 9209 /+998 99 899 8389
www.a-sera.com.tr / info@a-sera.com.tr

18 BETON İŞLƏRİ

İstixananın ətrafında 40 sm hündürlüyündə 20 sm genişliyində pərdə betonu tökülür. Bu betonların qəlibləri poladdandır və bizim xüsusi istehsalatımızdır. Xidmət yollarının hündürlüyü 15 sm dir. Aksesuar olaraq, 10x10 6 mm qalınlıqda polad tel hörgü istifadə edilir.

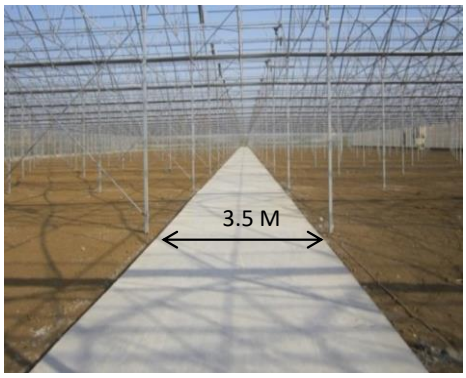

Yol betonu 3.5 m genişliyində 15 sm qalınlığında nəzərdə tutulub. Orta yol və texniki otaq betonu vertolyot aparatı ilə hamarlanacaqdır. Anker çuxurlarına töküləcək olan betonlar 300 marka, texniki otaq betonu 300 marka olacaqdır.

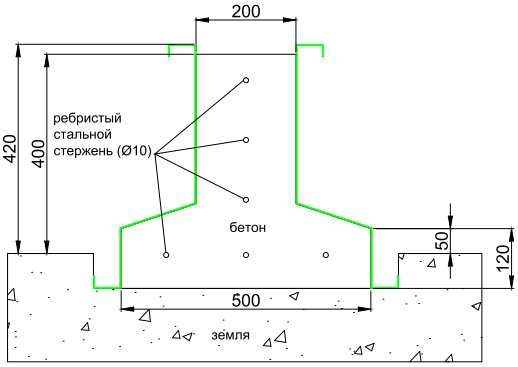

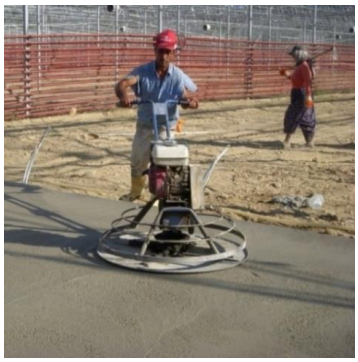

FABRİKA / ЗАВОД / FACTORY
7 EYLÜL MAH. 5552 SK. NO: 39 TORBALI / İZMİR / TURKEY - TEL: +90 232 315 05 06 - +90 232 990 01 50
DİĞER OFİSLERİMİZ / ПРЕДСТАВИТЕЛЬСТВА / REPRESENTATIVE OFFICES
GÖZTEPE MAH.BAĞDAT CAD.ÇİÇEK APT.NO:173 KAT:2 DAİRE:3 KADIKÖY/İSTANBUL/ TURKEY - TEL: +90 216 565 20 20 - 60 60
125009 УЛ. БОЛЬШАЯ НИКИТСКАЯ, 22/2, ОФИС 45 МОСКВА / РОССИЯ ТЕЛ: +7 915 270 07 00
AZ 1041, HAYDAR ALIYEV AV. 102 CHINAR PLAZA 11TH FLOOR BAKU / AZERBAIJAN - TEL : +99 412 480 28 33 / +99 450 255 86 86
No:83 OPEC ST, 2ND ASIA ST, FOREIGN INVESTMENT INDUSTRIAL PARK TABRIZ /IRAN TEL : +98415900
100015 РЕСПУБЛИКА УЗБЕКИСТАН, Г. ТАШКЕНТ. УЛ. АФРОСИЯБ 14. ТЕЛ: +998 90 122 9209 /+998 99 899 8389
www.a-sera.com.tr / info@a-sera.com.tr

19 ULTRA İQLİM SİSTEMİ

Bu texnologiyanın məqsədi isti yay aylarında istixana içərisində hava dərəçəsini 22-24 dərəcəyə düşürərək yüksək verimlilik almaq və yay aylarında məhsul istehsalını dayandırmamaqdır. Bununla yanaşı soyuq iqlimlərdə bitki yetişdirməyə imkan yaratmaq. Soyutma sistemi xaricdən alınan havanı bitki yetişdirmə sistemi altında quraşdırılmış plastik şişirtməli borular vasitəsi ilə içəriyə ötürür. Ultra iqlim vasitəsi ilə İstixanın içərisinə verilən havanın bir hissəsi iqlimə nəzarət sisteminin dəyərlərinə əsasən istixanın damında yerləşən fanlar ilə xaricə atılır digər hissəsi isə bağlı otağa alınaraq dövriyyə sisteminə inteqrasiya edilir. Bitki tərəfindən istənilən optimal havanın temperaturu gecə 18 dərəcə 24 gündür. Bu sistemin köməyi ilə istixana daxilində olan havanı tam nəzarətdə saxlamaq mümkündür.

FABRİKA / ЗАВОД / FACTORY
7 EYLÜL MAH. 5552 SK. NO: 39 TORBALI / İZMİR / TURKEY - TEL: +90 232 315 05 06 - +90 232 990 01 50

DİĞER OFİSLERİMİZ / ПРЕДСТАВИТЕЛЬСТВА / REPRESENTATIVE OFFICES
GÖZTEPE MAH.BAĞDAT CAD.ÇİÇEK APT.NO:173 KAT:2 DAİRE:3 KADIKÖY/İSTANBUL/ TURKEY - TEL: +90 216 565 20 20 - 60 60
125009 УЛ. БОЛЬШАЯ НИКИТСКАЯ, 22/2, ОФИС 45 МОСКВА / РОССИЯ ТЕЛ: +7 915 270 07 00
AZ 1041, HAYDAR ALIYEV AV. 102 CHINAR PLAZA 11TH FLOOR BAKU / AZERBAIJAN - TEL : +99 412 480 28 33 / +99 450 255 86 86
No:83 OPEC ST, 2ND ASIA ST, FOREIGN INVESTMENT INDUSTRIAL PARK TABRIZ /IRAN TEL : +98415900
100015 РЕСПУБЛИКА УЗБЕКИСТАН, Г. ТАШКЕНТ. УЛ. АФРОСИЯБ 14. ТЕЛ: +998 90 122 9209 /+998 99 899 8389
www.a-sera.com.tr / info@a-sera.com.tr

20 PƏTƏKLİ SOYUTMA SİSTEMİ (COOLING PAD)

Sisləmə və nəmləndirmə sistemi, sənaye soyutma sistemləri arasında ən enerjiya qənaətbəxş və məhsuldar bir sistemdir. Bu sistem soyutma və havanın təmizlənməsinə görə, təzə və təmiz hava ilə müqayisə ediləcək dərəcədədir.

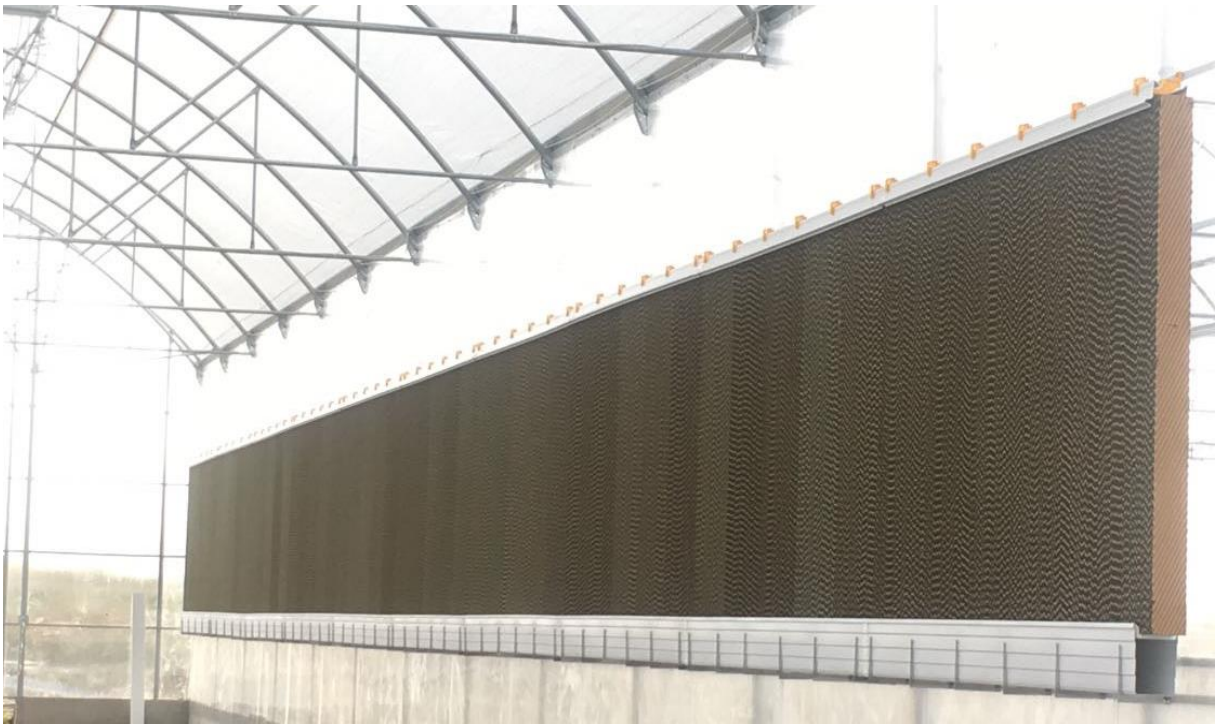

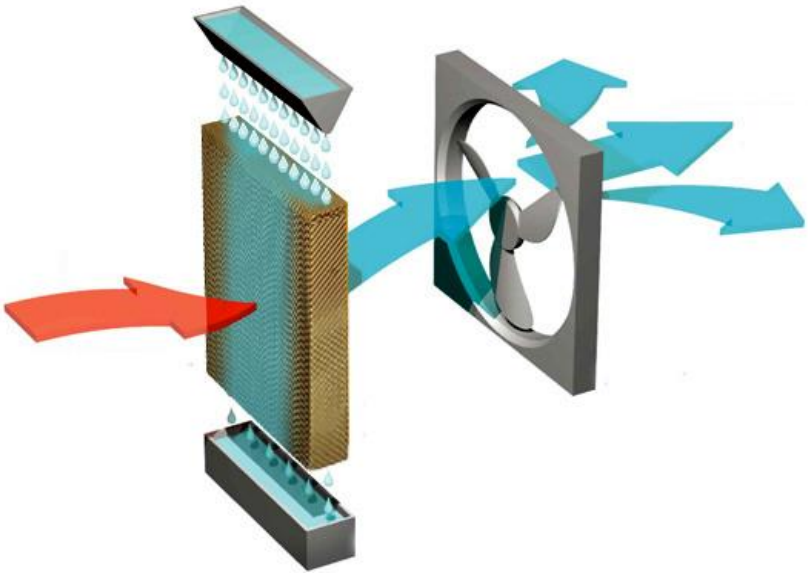

FABRİKA / ЗАВОД / FACTORY
7 EYLÜL MAH. 5552 SK. NO: 39 TORBALI / İZMİR / TURKEY - TEL: +90 232 315 05 06 - +90 232 990 01 50
DİĞER OFİSLERİMİZ / ПРЕДСТАВИТЕЛЬСТВА / REPRESENTATIVE OFFICES
GÖZTEPE MAH.BAĞDAT CAD.ÇİÇEK APT.NO:173 KAT:2 DAİRE:3 KADIKÖY/İSTANBUL/ TURKEY - TEL: +90 216 565 20 20 - 60 60
125009 УЛ. БОЛЬШАЯ НИКИТСКАЯ, 22/2, ОФИС 45 МОСКВА / РОССИЯ ТЕЛ: +7 915 270 07 00
AZ 1041, HAYDAR ALIYEV AV. 102 CHINAR PLAZA 11TH FLOOR BAKU / AZERBAIJAN - TEL : +99 412 480 28 33 / +99 450 255 86 86
No:83 OPEC ST, 2ND ASIA ST, FOREIGN INVESTMENT INDUSTRIAL PARK TABRIZ /IRAN TEL : +98415900
100015 РЕСПУБЛИКА УЗБЕКИСТАН, Г. ТАШКЕНТ. УЛ. АФРОСИЯБ 14. ТЕЛ: +998 90 122 9209 /+998 99 899 8389
www.a-sera.com.tr / info@a-sera.com.tr

21 FOTOSİNTEZ SİSTEMİ

Əsasən Şimal zonalarda, əlavə işıq Fotosintez olaraq bitkilərin yetişdirilməsində mütləq lazımlıdır.
2 növ İşiqlandırma sistemi mövcuddur:

1. LED lampaları ilə təchiz edilmiş işıqlar.
2. Sarı Lampalarla təchiz edilmiş işıqlar.

Əlavə təchiz olunmuş İşıq sistemi, məhsuldarlığın artması və vaxtından 20-30 gün qabaq alınmasında böyük rol oynayır.

FABRİKA / ЗАВОД / FACTORY
7 EYLÜL MAH. 5552 SK. NO: 39 TORBALI / İZMİR / TURKEY - TEL: +90 232 315 05 06 - +90 232 990 01 50

DİĞER OFİSLERİMİZ / ПРЕДСТАВИТЕЛЬСТВА / REPRESENTATIVE OFFICES
GÖZTEPE MAH.BAĞDAT CAD.ÇİÇEK APT.NO:173 KAT:2 DAİRE:3 KADIKÖY/İSTANBUL/ TURKEY - TEL: +90 216 565 20 20 - 60 60
125009 УЛ. БОЛЬШАЯ НИКИТСКАЯ, 22/2, ОФИС 45 МОСКВА / РОССИЯ ТЕЛ: +7 915 270 07 00
AZ 1041, HAYDAR ALIYEV AV. 102 CHINAR PLAZA 11TH FLOOR BAKU / AZERBAIJAN - TEL : +99 412 480 28 33 / +99 450 255 86 86
No:83 OPEC ST, 2ND ASIA ST, FOREIGN INVESTMENT INDUSTRIAL PARK TABRIZ /IRAN TEL : +98415900
100015 РЕСПУБЛИКА УЗБЕКИСТАН, Г. ТАШКЕНТ. УЛ. АФРОСИЯБ 14. ТЕЛ: +998 90 122 9209 /+998 99 899 8389
www.a-sera.com.tr / info@a-sera.com.tr

22 MƏHSULA QULLUQ ARABALARI

İsitmə boruları və beton yol üstündə hərəkət edə biləcək təkərlərə sahib olaraq istehsal edilir.

MƏHSUL TOPLAMA ARABASI

ÇƏKİCİ ARABA

AKUMULYATORLU MƏHSUL DOLAMA ARABASI

23 DƏRMANLAMA ARABASI

İsitmə boruları və beton yol üstündə hərəkət edə biləcək təkərlərə sahib olaraq istehsal edilir.

DƏRMANLAMA ARABASI

DƏRMANLAMA ÇƏNİ

FABRİKA / ЗАВОД / FACTORY
7 EYLÜL MAH. 5552 SK. NO: 39 TORBALI / İZMİR / TURKEY - TEL: +90 232 315 05 06 - +90 232 990 01 50

DİĞER OFİSLERİMİZ / ПРЕДСТАВИТЕЛЬСТВА / REPRESENTATIVE OFFICES
GÖZTEPE MAH.BAĞDAT CAD.ÇİÇEK APT.NO:173 KAT:2 DAİRE:3 KADIKÖY/İSTANBUL/ TURKEY - TEL: +90 216 565 20 20 - 60 60
125009 УЛ. БОЛЬШАЯ НИКИТСКАЯ, 22/2, ОФИС 45 МОСКВА / РОССИЯ ТЕЛ: +7 915 270 07 00
AZ 1041, HAYDAR ALIYEV AV. 102 CHINAR PLAZA 11TH FLOOR BAKU / AZERBAIJAN - TEL : +99 412 480 28 33 / +99 450 255 86 86
No:83 OPEC ST, 2ND ASIA ST, FOREIGN INVESTMENT INDUSTRIAL PARK TABRIZ /IRAN TEL : +98415900
100015 РЕСПУБЛИКА УЗБЕКИСТАН, Г. ТАШКЕНТ. УЛ. АФРОСИЯБ 14. ТЕЛ: +998 90 122 9209 /+998 99 899 8389
www.a-sera.com.tr / info@a-sera.com.tr

24 SOYUQ HAVA AMBARI

25 ELEKTROKAR

Elektrokar qaldırma gücü 3 TON

Ehtiyaca uyğun qaldırma gücünə malik elektrokar əmək və zamana qənaət edir.

FABRİKA / ЗАВОД / FACTORY
7 EYLÜL MAH. 5552 SK. NO: 39 TORBALI / İZMİR / TURKEY - TEL: +90 232 315 05 06 - +90 232 990 01 50

DİĞER OFİSLERİMİZ / ПРЕДСТАВИТЕЛЬСТВА / REPRESENTATIVE OFFICES
GÖZTEPE MAH.BAĞDAT CAD.ÇİÇEK APT.NO:173 KAT:2 DAİRE:3 KADIKÖY/İSTANBUL/ TURKEY - TEL: +90 216 565 20 20 - 60 60
125009 УЛ. БОЛЬШАЯ НИКИТСКАЯ, 22/2, ОФИС 45 МОСКВА / РОССИЯ ТЕЛ: +7 915 270 07 00
AZ 1041, HAYDAR ALIYEV AV. 102 CHINAR PLAZA 11TH FLOOR BAKU / AZERBAIJAN - TEL : +99 412 480 28 33 / +99 450 255 86 86
No:83 OPEC ST, 2ND ASIA ST, FOREIGN INVESTMENT INDUSTRIAL PARK TABRIZ /IRAN TEL : +98415900
100015 РЕСПУБЛИКА УЗБЕКИСТАН, Г. ТАШКЕНТ. УЛ. АФРОСИЯБ 14. ТЕЛ: +998 90 122 9209 /+998 99 899 8389
www.a-sera.com.tr / info@a-sera.com.tr

26 YAN HAVALANDIRMA SİSTEMİ (GİLYOTİN)

Üst havalandırma sisteminə əlavə olaraq istixana içərisinə daha çox təmiz hava girməsi üçün, istixananın kənar divarlarında şaquli açılıb bağlana biləçək gilyotin tipli açılır sistemi istifadə edilməsi mümkündür.

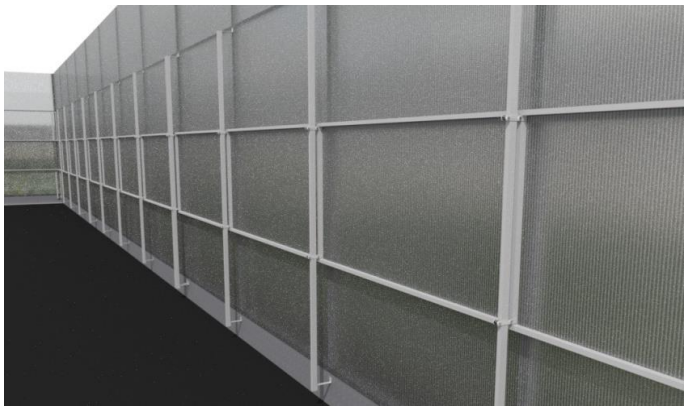

QAPALI

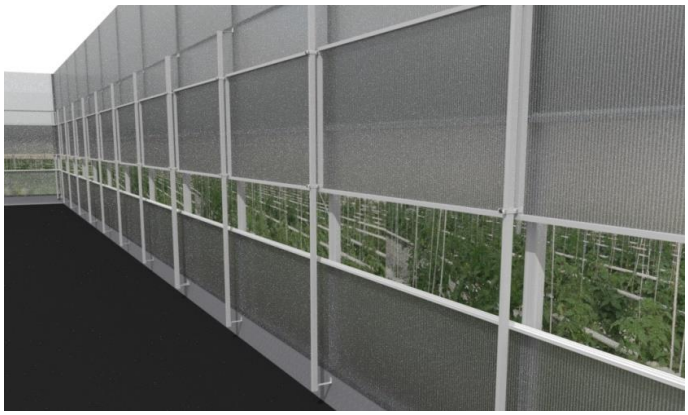

YARI-AÇIQ

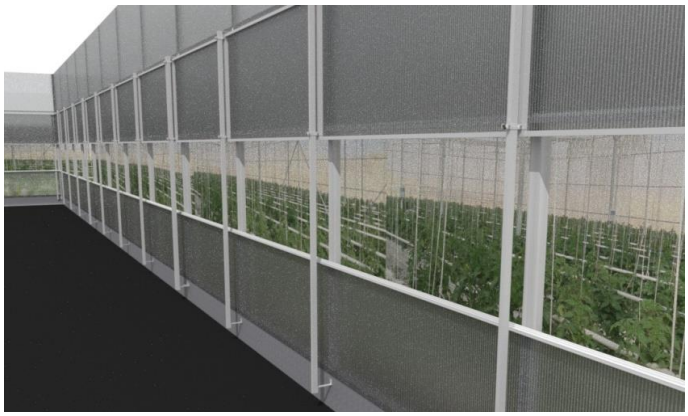

AÇIQ

FABRİKA / ЗАВОД / FACTORY
7 EYLÜL MAH. 5552 SK. NO: 39 TORBALI / İZMİR / TURKEY - TEL: +90 232 315 05 06 - +90 232 990 01 50

DİĞER OFİSLERİMİZ / ПРЕДСТАВИТЕЛЬСТВА / REPRESENTATIVE OFFICES
GÖZTEPE MAH.BAĞDAT CAD.ÇİÇEK APT.NO:173 KAT:2 DAİRE:3 KADIKÖY/İSTANBUL/ TURKEY - TEL: +90 216 565 20 20 - 60 60
125009 УЛ. БОЛЬШАЯ НИКИТСКАЯ, 22/2, ОФИС 45 МОСКВА / РОССИЯ ТЕЛ: +7 915 270 07 00
AZ 1041, HAYDAR ALIYEV AV. 102 CHINAR PLAZA 11TH FLOOR BAKU / AZERBAIJAN - TEL : +99 412 480 28 33 / +99 450 255 86 86
No:83 OPEC ST, 2ND ASIA ST, FOREIGN INVESTMENT INDUSTRIAL PARK TABRIZ /IRAN TEL : +98415900
100015 РЕСПУБЛИКА УЗБЕКИСТАН, Г. ТАШКЕНТ. УЛ. АФРОСИЯБ 14. ТЕЛ: +998 90 122 9209 /+998 99 899 8389
www.a-sera.com.tr / info@a-sera.com.tr

27 ŞİTİL YETİŞDİRMƏ SAHƏSİ

ŞİTİL MASALARI, ŞİTİL SULAMA SİSTEMİ (BOOM)

LAYİHƏNİN KODU / ƏLAQƏLİ ŞƏXS / İNŞA EDİLƏCƏK ƏRAZİ

FABRİKA / ЗАВОД / FACTORY
7 EYLÜL MAH. 5552 SK. NO: 39 TORBALI / İZMİR / TURKEY - TEL: +90 232 315 05 06 - +90 232 990 01 50

DİĞER OFİSLERİMİZ / ПРЕДСТАВИТЕЛЬСТВА / REPRESENTATIVE OFFICES
GÖZTEPE MAH.BAĞDAT CAD.ÇİÇEK APT.NO:173 KAT:2 DAİRE:3 KADIKÖY/İSTANBUL/ TURKEY - TEL: +90 216 565 20 20 - 60 60
125009 УЛ. БОЛЬШАЯ НИКИТСКАЯ, 22/2, ОФИС 45 МОСКВА / РОССИЯ ТЕЛ: +7 915 270 07 00
AZ 1041, HAYDAR ALIYEV AV. 102 CHINAR PLAZA 11TH FLOOR BAKU / AZERBAIJAN - TEL : +99 412 480 28 33 / +99 450 255 86 86
No:83 OPEC ST, 2ND ASIA ST, FOREIGN INVESTMENT INDUSTRIAL PARK TABRIZ /IRAN TEL : +98415900
100015 РЕСПУБЛИКА УЗБЕКИСТАН, Г. ТАШКЕНТ. УЛ. АФРОСИЯБ 14. ТЕЛ: +998 90 122 9209 /+998 99 899 8389
www.a-sera.com.tr / info@a-sera.com.tr